ATELIER | Schiebetür Runddusche

Gültig bis 02-24

Artikel-Nr. 1785090550 / 1785100550 / 1785025550 / 1785024550

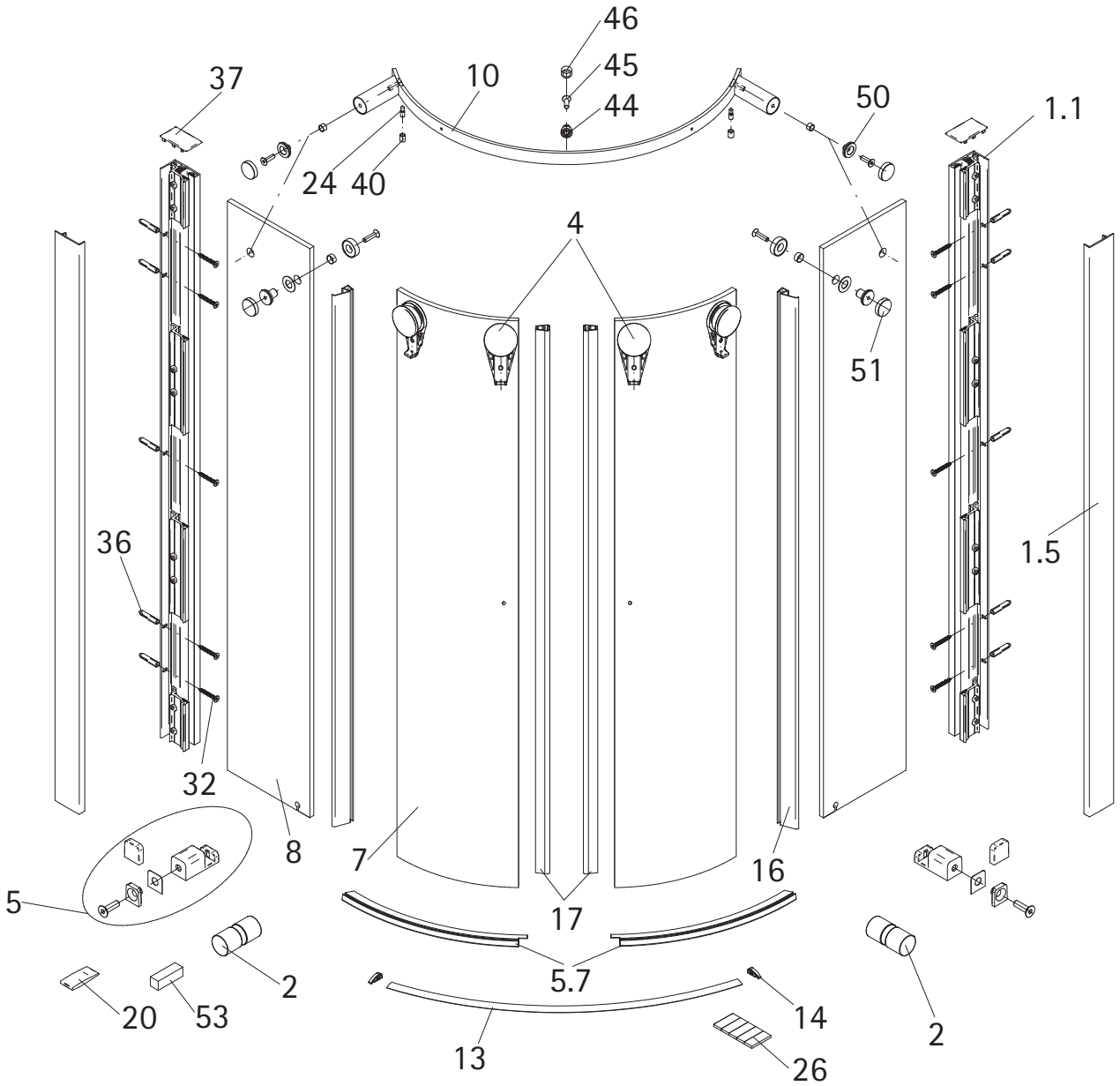

Unverbindliche Preisempfehlung in € (zzgl. MwSt.)

Pos.		Bezeichnung	Ersatzteil-Nr.		Preis
1.1	2x	Wandanschlussprofil, komplett	E100248-1	Stück	138,30 €
1.5	2x	Clipsprofil	E100249-1	Stück	37,70 €
2	2x	Knopfgriff	E100140-23	Stück	34,50 €
4	4x	Rolle, komplett	E100266	Stück	45,00 €
5	2x	Türführung, komplett	E100280	Set pro Seite	76,50 €
5.7	2x	Wasserabweisprofil	E100059-2	Stück	26,10 €
7	2x	Türscheibe			
8	2x	Festelement			
10	1x	Laufschiene (inkl. Pos. 44, 45, 46)			
13	1x	Wasserleiste (inkl. Pos. 26)	E100051-9-550	Stück	37,70 €
14	2x	Wasserleistenendkappe	E100211-17	Set	10,40 €
16	2x	Streifdichtung extra lang	E100057-3	Stück	26,10 €
17	2x	Magnet	E100056-8Alu	Set	57,60 €
20	1x	Silikonkeile (6 Stück)	E100203	Set	17,80 €

Pos.		Bezeichnung	Ersatzteil-Nr.		Preis
24*	2x	Schraube M5			
26	1x	Klebestreifen			
32*	10x	Schraube 4,2 x 45 mm			
36*	10x	Dübel S6			
37	2x	Abdeckkappe	E78205-2	Set	12,50 €
40*	2x	Schlauch für Türanschlag			
44	1x	Anschlag mittig			
45	1x	Schraube M6 x 20 mm			
46	1x	Schlauch			
50	2x	Laufschienenbefestigung hinten, komplett	E100226	Stück	32,40 €
51	2x	Laufschienenbefestigung vorne, komplett	E100222-1	Stück	30,30 €
53	4x	Montagehilfe	E100201-4	Set	12,60 €
		* Montagezubehör	E78200-2		17,80 €
		# optional			

Zukünftige Farbänderungen entnehmen Sie bitte dem aktuellen Gesamtkatalog.