BADEWANNENAUFSATZ K2P | 2-teilig

Artikel-Nr. 2106114 / 2106555

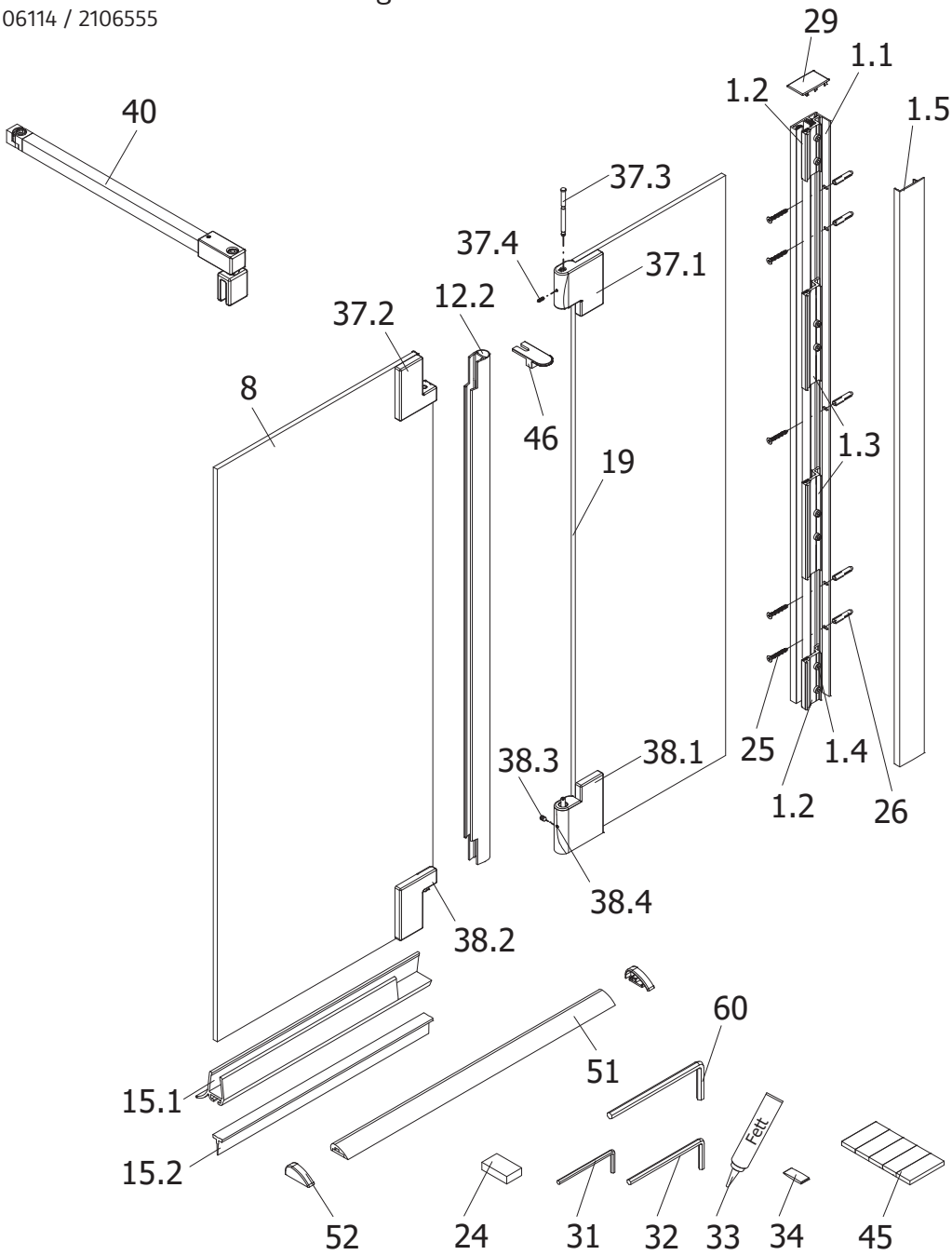

Abb.: Anschlag rechts

Unverbindliche Preisempfehlung in € (zzgl. MwSt.)

Pos.		Bezeichnung	Ersatzteil-Nr.		Preis
1.1	1x	Wandanschlussprofil geklemmt	E100248-1	Stück	76,00 €
1.2	2x	Klemmprofil (90 mm), (inkl. Pos. 1.4)	E100250-1	Set	56,00 €
1.3	2x	Klemmprofil (180 mm), (inkl. Pos. 1.4)			
1.4	8x	Zylinderschraube M6 x 18 mm			
1.5	1x	Clipsprofil	E100249-1	Stück	36,00 €
8	1x	Türscheibe			
12.2	1x	O-Dichtung Wandseite	E100078-8-5	Stück	24,95 €
15.1	1x	Wasserabweisprofil (1000 mm)	E100058-8	Stück	23,00 €
15.2	1x	Einschubdichtung (1000 mm)	E100067-185-10	Stück	14,95 €
19	1x	Seitennebenteil			
24	2x	Montagehilfe	E88201	Stück	10,50 €
25*	5x	Senkkopfschraube 4,2 x 45 mm			
26*	5x	Dübel S6			
29	1x	Abdeckkappe	E88205-2	Set	11,95 €
31	1x	Innensechskantschlüssel SW 2			
32	1x	Innensechskantschlüssel SW 3			
33	1x	Beutel Fett			
34	1x	Silikonkeile (6 Stück)	E100203	Set	16,95 €
37	1x	Scharnier Glas Glas oben			

Pos.		Bezeichnung	Ersatzteil-Nr.		Preis
37.1	1x	Scharnierhälfte Festteil oben, links	E88313-OL	Stück	105,00 €
	1x	Scharnierhälfte Festteil oben, rechts	E88313-OR	Stück	105,00 €
37.2	1x	Glashalter oben, links	E88312-OL	Stück	105,00 €
	1x	Glashalter oben, rechts	E88312-OR	Stück	105,00 €
37.3	1x	Lagerbolzen			
37.4	1x	Gewindestift M4 x 10 mm			
38	1x	Scharnier Glas Glas unten			
38.1	1x	Scharnierhälfte Festteil unten, links	E88313-UL	Stück	105,00 €
	1x	Scharnierhälfte Festteil unten, rechts	E88313-UR	Stück	105,00 €
38.2	1x	Glashalter unten, links	E88312-UL	Stück	105,00 €
	1x	Glashalter unten, rechts	E88312-UR	Stück	105,00 €
38.3	1x	Gewindestift M6 x 10mm			
38.4	1x	Gewindestift M4 x 10mm			
40	1x	Stabilisationsbügel komplett (1.220 mm)	E100340	Stück	66,00 €
45*	1x	Klebestreifen			
46	1x	Montagehilfe Scharnier			
51	1x	Wasserleiste (1.000 mm)	E100050	Stück	30,00 €
52	2x	Wasserleistenendkappe	E100211-17	Set	9,95 €
60	1x	Innensechskantschlüssel SW 5			
		* Schrauben- und Abdeckkappenset	E88200-2		16,95 €