# **PREMIUM CLASSIC** | Drehtür mit verkürzter Seitenwand

Artikel-Nr. 600075 / 600080 / 600090 / 600100 / 600120 / 631075 / 631080 / 631090 / 600500 / 630500

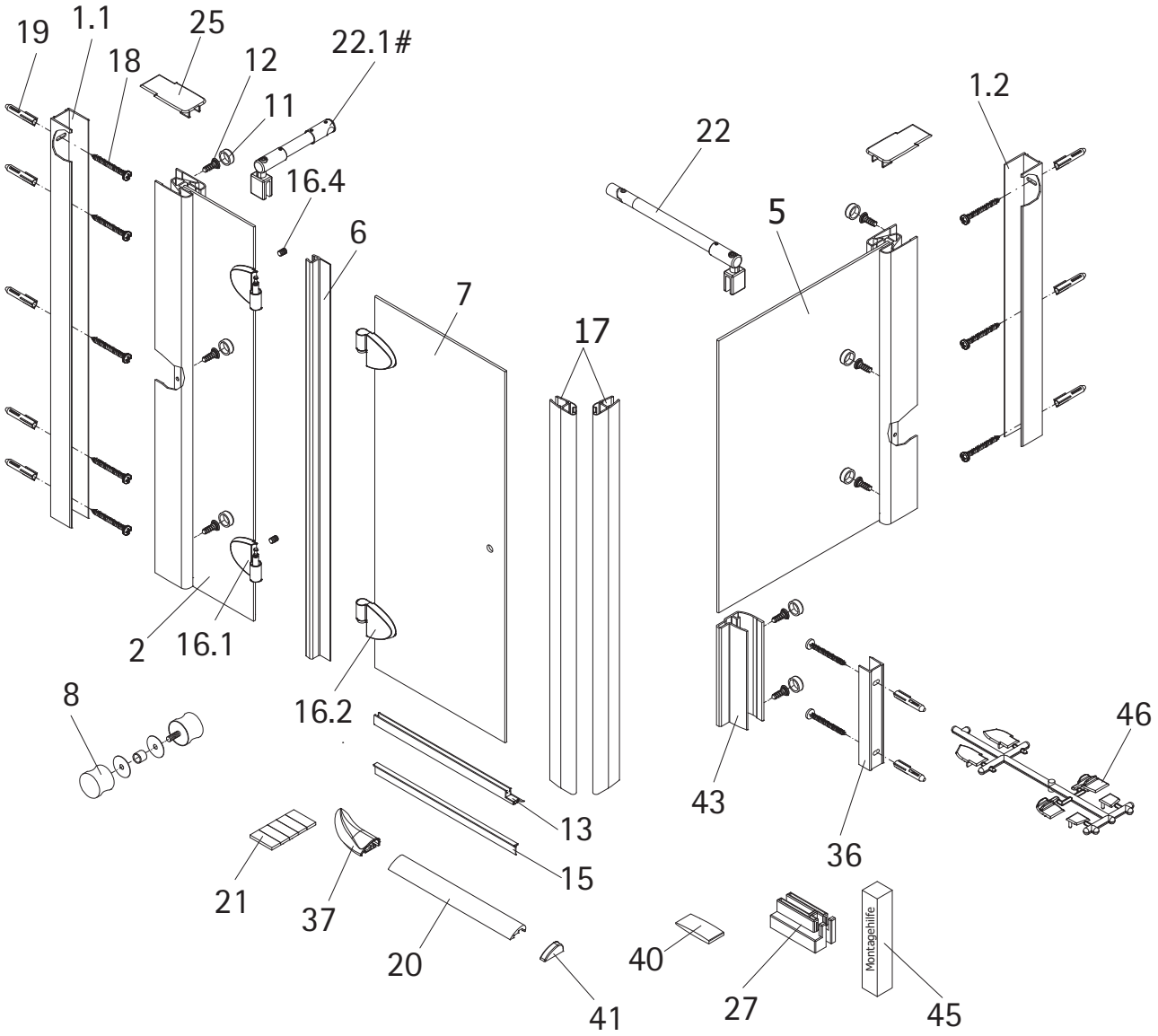


Abb.: Anschlag links

Unverbindliche Preisempfehlung in € (zzgl. MwSt.)

| Pos. | | Bezeichnung | Ersatzteil-Nr. | | Preis |
|---|---|---|---|---|---|
| 1.1 | 1x | Wandanschlussprofil | E79230 | Stück | 86,95 € |
| 1.2 | 1x | Wandanschlussprofil | E79230 | Stück | 86,95 € |
| 2 | 1x | Seitenwand mit Bohrung | | | |
| 5 | 1x | Seitenwand | | | |
| 6 | 1x | Dichtung vertikal | E100072-6 | Stück | 24,95 € |
| 7 | 1x | Tür | | | |
| 8 | 1x | Knopfgriff rund | E100140-1 | Stück | 32,95 € |
| 11* | 8x | Abdeckkappe für Kappenschraube | | | |
| 12* | 8x | Kappenschraube 3,5 x 9,5 mm | | | |
| 13 | 1x | Wasserabweisprofil (1.000 mm) | E100058-6 | Stück | 23,00 € |
| 15 | 1x | Einschubdichtung (1.000 mm) | E100067-145-10 | Stück | 14,95 € |
| 16 | 2x | Scharnier komplett, links | E100290-L-7 | Stück | 102,00 € |
| | 2x | Scharnier komplett, rechts | E100290-R-7 | Stück | 102,00 € |
| 16.1 | 2x | Scharnier Festteil | | | |
| 16.2 | 2x | Scharnier Türteil | | | |
| 16.4 | 2x | Sicherungsschraube | | | |
| 16.9 | 4x | Abdeckkappe Scharnier | E100217-2 | Set | 22,95 € |
| 17 | 2x | Magnetprofil 45° | E100055-90-6 | Set | 54,95 € |

| Pos. | | Bezeichnung | Ersatzteil-Nr. | | Preis |
|---|---|---|---|---|---|
| 18* | 10x | Linsen-Blechkopfschraube 4,2 x 45 mm | | | |
| 19* | 10x | Dübel S6 | | | |
| 20 | 1x | Wasserleiste (1.000 mm) | E100050 | Stück | 30,00 € |
| 21* | 1x | Klebestreifen | | | |
| 22 | 1x | Stabilisationsbügel komplett (1.220 mm) | E100320 | Stück | 46,95 € |
| 22.1# | 1x | Kreuzverstrebung (ab Türbreite > 900 mm) (300 mm) | E100322 | Stück | 36,95 € |
| 25 | 2x | Abdeckkappen (inkl. Pos. 46) | E79205-4 | Set | 11,95 € |
| 27 | 2x | Montagehilfe | E79201 | Set | 10,50 € |
| 36 | 1x | Wandanschlussprofil Nische | E79232 | Stück | 86,95 € |
| 37 | 1x | Wasserleistenendkappe (inkl. Pos. 41) | E100211-8 | Set | 9,95 € |
| 40 | 1x | Silikonkeile (6 Stück) | E100203 | Set | 16,95 € |
| 41 | 1x | Wasserleistenendkappe | | | |
| 43 | 1x | Magnetaufnahmeprofil | E79235 | Stück | 66,95 € |
| 45 | 1x | Montagehilfe | E79201 | Set | 10,50 € |
| 46 | 1x | Abdeckkappenset | | | |
| | | * Schrauben- und Abdeckkappenset | E79200-2 | | 16,95 € |