BADEWANNENAUFSATZ K2P | 1-teilig

Artikel-Nr. 2106075 / 2106500

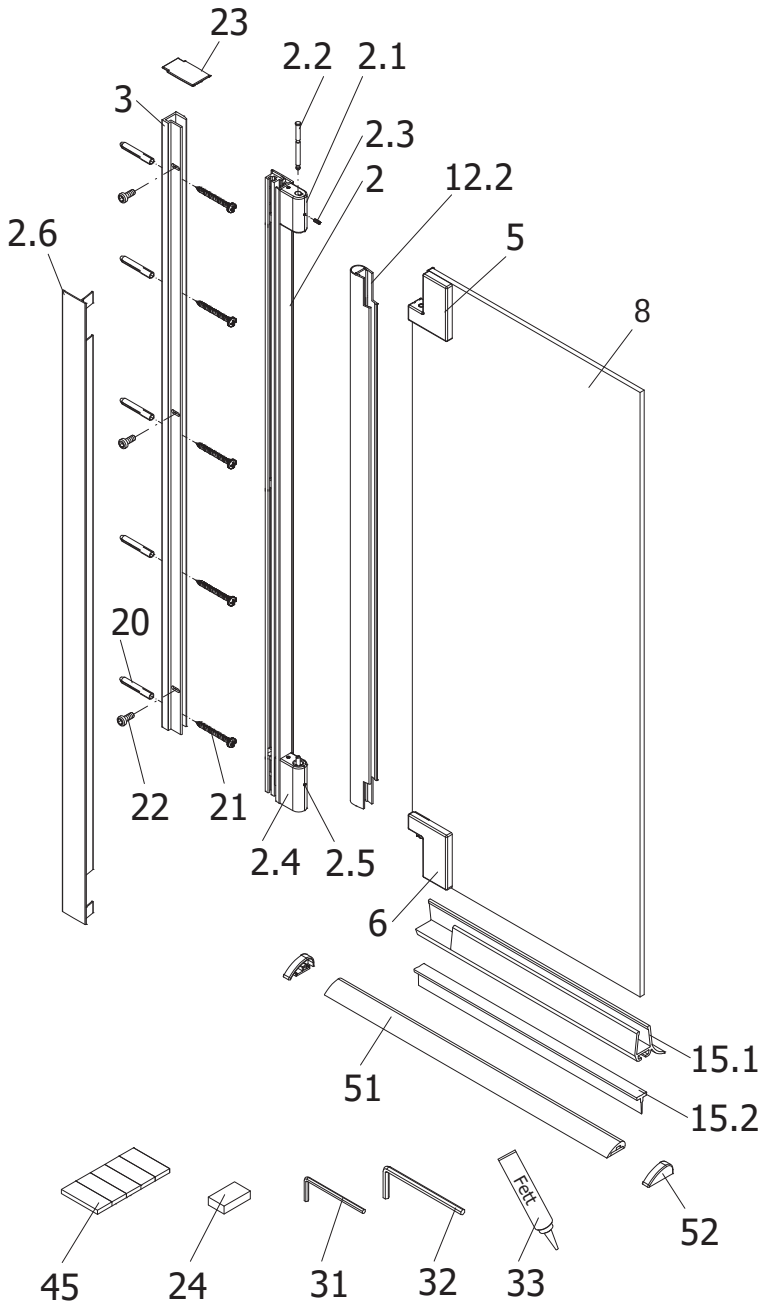

Abb.: Anschlag links

Unverbindliche Preisempfehlung in € (zzgl. MwSt.)

Pos.		Bezeichnung	Ersatzteil-Nr.		Preis
2	1x	Aufnahmeprofil links (inkl. Pos. 2.6)	E88233-S-L	Stück	95,00 €
	1x	Aufnahmeprofil rechts (inkl. Pos. 2.6)	E88233-S-R	Stück	95,00 €
2.1	1x	Wandhalter oben links	E88310-OL	Stück	53,00 €
	1x	Wandhalter oben rechts	E88310-OR	Stück	53,00 €
2.2	1x	Lagerbolzen			
2.3	1x	Gewindestift M4 x 10 mm			
2.4	1x	Wandhalter unten links	E88310-UL	Stück	53,00 €
	1x	Wandhalter unten rechts	E88310-UR	Stück	53,00 €
2.5	1x	Gewindestift M4 x 10 mm			
2.6	1x	Clipsabdeckung			
3	1x	Wandanschlussprofil	E88232	Stück	66,00 €
5	1x	Glashalter oben links	E88312-OL	Stück	105,00 €
	1x	Glashalter oben rechts	E88312-OR	Stück	105,00 €
6	1x	Glashalter unten links	E88312-UL	Stück	105,00 €
	1x	Glashalter unten rechts	E88312-UR	Stück	105,00 €
8	1x	Türscheibe			

Pos.		Bezeichnung	Ersatzteil-Nr.		Preis
12.2	1x	O-Dichtung Wandseite	E100078-8-5	Stück	24,95 €
15.1	1x	Wasserabweisprofil (1.000 mm)	E100058-8	Stück	23,00 €
15.2	1x	Einschubdichtung (1.000 mm)	E100067-185-10	Stück	14,95 €
20*	5x	Dübel S8			
21*	5x	Linsen-Blechschraube 4,8 x 60 mm			
22*	3x	Zylinderschraube M5 x 12 mm			
23	1x	Abdeckkappe	E88205-2	Set	11,95 €
24	2x	Montagehilfe	E88201	Set	10,50 €
31	1x	Innensechskantschlüssel SW 2			
32	1x	Innensechskantschlüssel SW 3			
33	1x	Beutel Fett			
45*	1x	Klebestreifen			
51	1x	Wasserleiste (1.000 mm)	E100050	Stück	30,00 €
52	2x	Wasserleistenendkappe	E100211-17	Set	9,95 €
		* Schrauben- und Abdeckkappenset	E88200-2		16,95 €