ATELIER | Drehtür pendelbar mit Seitenwand **Gültig bis 02-24**

Artikel-Nr. 17705075 / 17705080 / 17705090 / 17705100 / 17705120 / 17905075 / 17905080 / 17905090 / 17905100 / 17905120 / 17905140 / 17905160

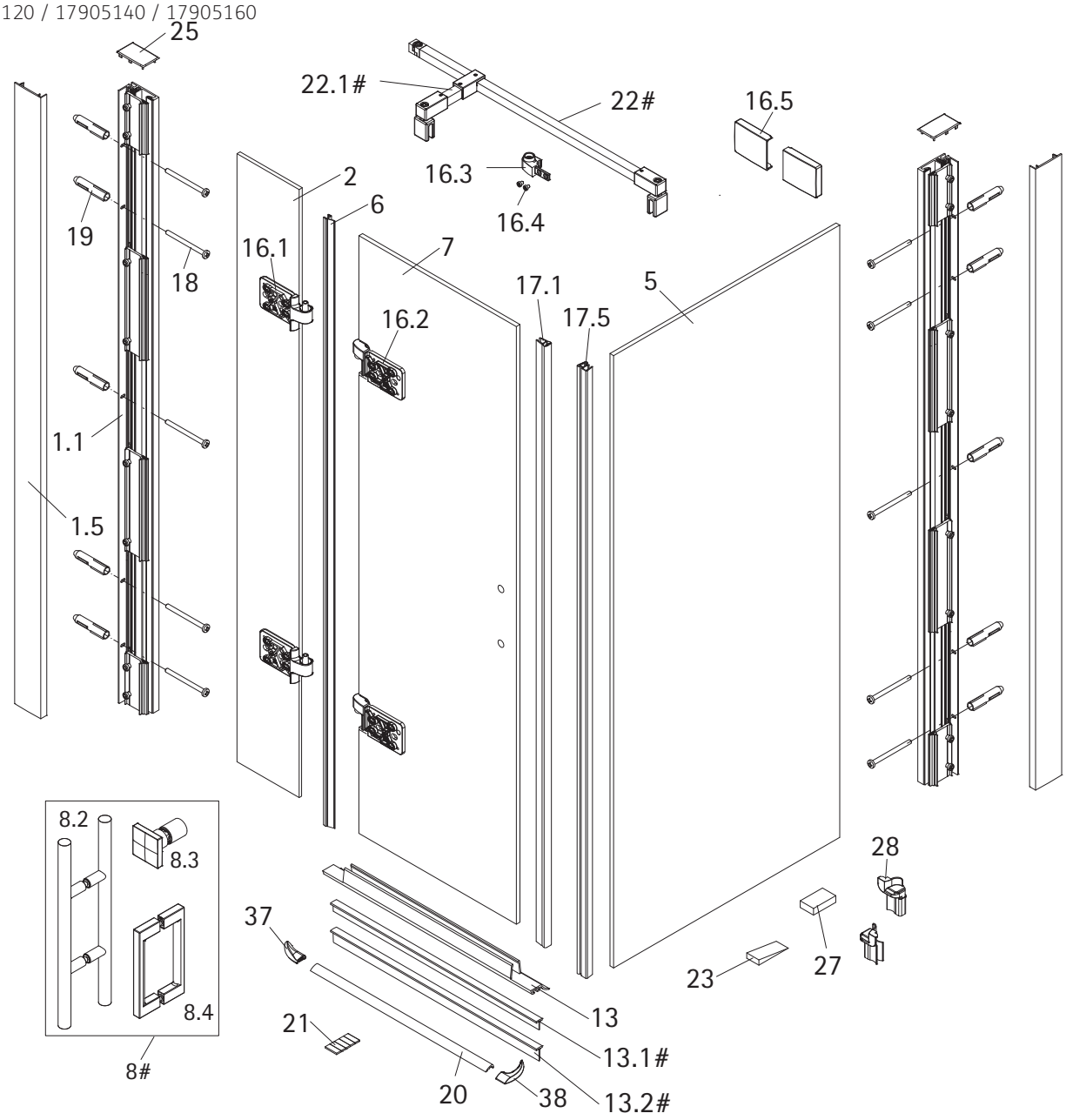

Abb.: Anschlag links

Unverbindliche Preisempfehlung in € (zzgl. MwSt.)

Pos.	Bezeichnung	Ersatzteil-Nr.		Preis
1.1	2 x Wandanschlussprofil, komplett	E100248-1	Stück	138,30 €
1.5	2 x Clipsprofil	E100249-1	Stück	37,70 €
2	1 x Seitenwand			
5	1 x Seitenwand			
6	1 x Dichtung vertikal	E100065-8	Stück	26,10 €
7	1 x Tür			
8#	1 x Türgriff			
8.2#	1 x Stangengriff	E100140-6	Stück	86,90 €
8.3#	1 x Knopfgriff eckig/rund	E100140-9	Stück	34,50 €
8.4#	1 x Bügelgriff eckig	E100140-59	Stück	86,90 €
13	1 x Wasserabweisprofil (1.000 mm)	E100058-8	Stück	24,10 €
13.1#	1 x Einschubdichtung (10,5 mm) (1.000 mm)	E100067-105-10	Stück	15,70 €
13.2#	1 x Einschubdichtung (14,5 mm) (1.000 mm)	E100067-145-10	Stück	15,70 €
16	2 x Scharnier komplett, rechts (inkl. Pos. 16.5, 16.9)	E100290-R-35-8	Stück	106,90 €
	2 x Scharnier komplett, links (inkl. Pos. 16.5, 16.9)	E100290-L-35-8	Stück	106,90 €
16.1	2 x Scharnier Festteil			
16.2	2 x Scharnier Türteil			
16.3	2 x Aushebesicherung			
16.4	4 x Schraube M4 x 5 mm			
16.5	4 x Scharnier Blende, eckig	E100293-35	Stück	22,00 €

Pos.	Bezeichnung	Ersatzteil-Nr.		Preis
16.9	4 x Abdeckkappe Scharnier (bis Mai 2021)	E100217	Set	24,10 €
16.9	4 x Abdeckkappe Scharnier (ab Mai 2021)	E100217-2	Set	24,10 €
17.1	1 x Magnet 90°	E100060-8	Set	57,60 €
17.5	1 x Magnet 270°			
18*	10 x Schraube 4,2 x 45 mm			
19*	10 x Dübel S6			
20	1 x Wasserleiste (1.000 mm) (inkl. Pos. 21)	E100050	Stück	31,40 €
21	1 x Klebestreifen			
22#	1 x Stabilisationsbügel, komplett (1.220 mm)	E100340	Stück	69,20 €
22.1#	1 x Kreuzverstrebung (300 mm) (Größe => 900 mm)	E100342	Stück	59,70 €
23	1 x Silikonkeil (6 Stück)	E100203	Set	17,80 €
25	1 x Abdeckkappe	E78205-2	Set	12,50 €
27	2 x Montagehilfe	E100201-3	Set	12,60 €
28*	2 x Scheibenschutz			
37	1 x Wasserleistenendkappe	E100211-7	Set	10,40 €
38	1 x Wasserleistenendkappe 90°			
	* Montagezubehör	E78200-2		17,80 €
	# optional			

Zukünftige Farbänderungen entnehmen Sie bitte dem aktuellen Gesamtkatalog.