PREMIUM SOFTCUBE | Schiebetür, 2-teilig mit Seitenwand

Artikel-Nr. 6842120 / 6840120 / 6842140 / 6840140 / 6842160 / 6840160 / 6840500

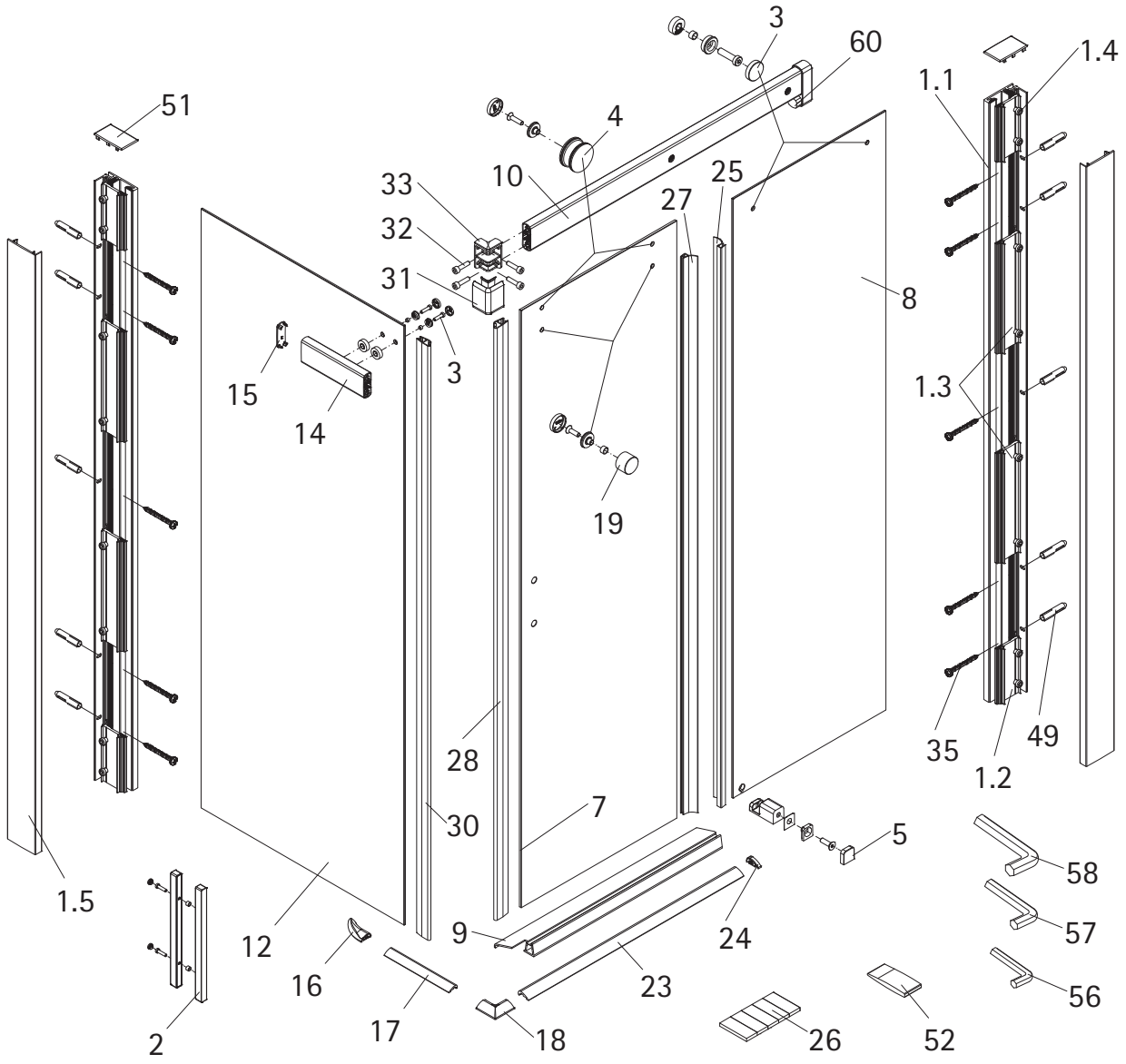

Abb.: Festelement rechts, Türseite links

Unverbindliche Preisempfehlung in € (zzgl. MwSt.)

Pos.		Bezeichnung	Ersatzteil-Nr.		Preis
1.1	2x	Wandanschlussprofil	E100248-2	Stück	76,00 €
1.2	4x	Klemmprofil (90 mm), (inkl. Pos. 1.4)	E100250-2	Set pro Seite	56,00 €
1.3	4x	Klemmprofil (180 mm), (inkl. Pos. 1.4)			
1.4	16x	Zylinderschraube M6 x 18 mm			
1.5	2x	Clipsprofil	E100249-2	Stück	36,00 €
2	1x	Riegelgriff	E100140-31	Stück	82,95 €
3	4x	Laufschienenbefestigung, komplett	E79227-1	Stück	28,95 €
4	2x	Rolle komplett	E79268-1	Set	121,95 €
5	1x	Türführung komplett	E79280-1	Set	72,95 €
7	1x	Türscheibe			
8	1x	Festelement			
9	1x	Wasserabweisprofil (1.000 mm)	E100058-8-1	Stück	39,95 €
10	1x	Laufschiene, (inkl. Pos. 60)	E79301-2	Set	127,00 €
12	1x	Seitenwand			
14	1x	Laufschiene für SW	E79301-3	Stück	66,95 €
15	1x	Blende für SW, (inkl. Pos. 3)			
16	1x	Wasserleistenendkappe, 180° (inkl, Pos. 18, 24)	E100211-27	Set	9,95 €
17	1x	Wasserleiste kurz (1.000 mm)	E100050	Stück	30,00 €
18	1x	Wasserleistenendkappe, 90°			
19	2x	Rollengegenhalter komplett	E79267	Stück	37,95 €

Pos.		Bezeichnung	Ersatzteil-Nr.		Preis
23	1x	Wasserleiste (1.000 mm)	E100050	Stück	30,00 €
24	1x	Wasserleistenendkappe			
25	1x	Streifdichtung extra lang	E100057-3	Stück	24,95 €
26*	1x	Klebestreifen			
27	1x	Streifdichtung F1 lang	E100057-2	Stück	24,95 €
28	1x	Magnetdichtung 45°, 8 mm	E100053-90	Set	54,95 €
30	1x	Magnetdichtung 45°, 6 mm			
31	1x	Blende Laufschiene (inkl. Pos. 32, 33)	E79224-1	Set	30,95 €
32	4x	Zylinderschraube M5 x 20			
33	1x	Adapter Laufschiene			
35*	10x	Linsen-Blechschraube 4,2 x 45 mm			
49*	10x	Dübel S6			
51*	2x	Abdeckkappe	E79205-2	Set	11,95 €
52	1x	Silikonkeil (6 Stück)	E100203	Set	16,95 €
56	1x	Innensechskantschlüssel SW 3			
57	1x	Innensechskantschlüssel SW 4			
58	1x	Innensechskantschlüssel SW 5			
60	1x	Stopper			
		*Schrauben- und Abdeckkappenset	E79200-2		16,95 €