K2P | Drehtür an Nebenteil mit Seitenwand

Artikel-Nr. 2170075 / 2170080 / 2170090 / 2170100 / 2170120 / 2170500 / 2190075 / 2190080 / 2190090 / 2190100 / 2190120 / 2190140 / 2190160 / 2190500

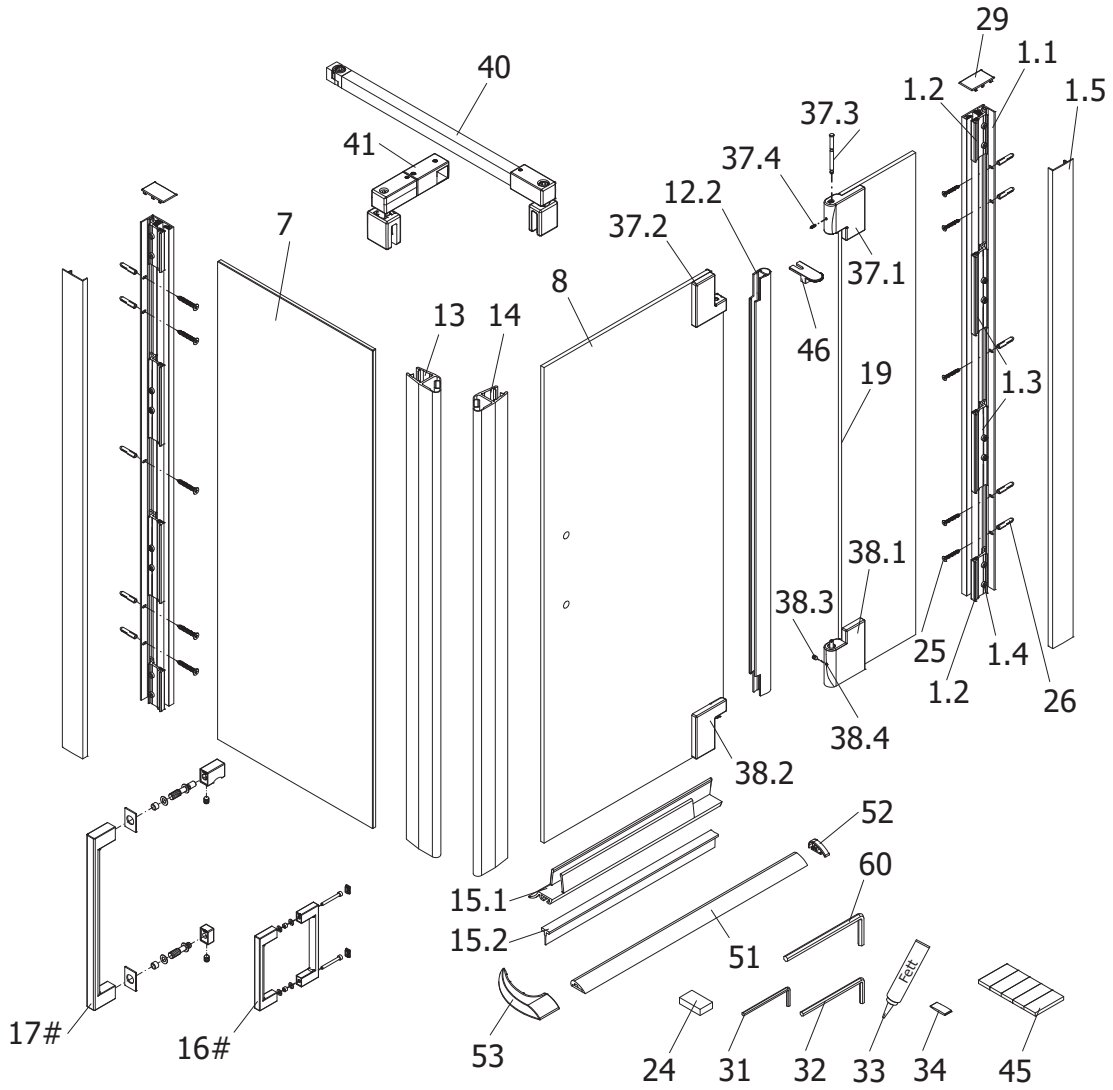

Abb.: Anschlag rechts

Unverbindliche Preisempfehlung in € (zzgl. MwSt.)

Pos.		Bezeichnung	Ersatzteil-Nr.		Preis
1.1	2 x	Wandanschlussprofil geklemmt	E100248-1	Stück	76,00 €
1.2	4 x	Klemmprofil (90 mm), (inkl. Pos. 1.4)	E100250-1	Set pro Seite	56,00 €
1.3	4 x	Klemmprofil (180 mm), (inkl. Pos. 1.4)			
1.4	16 x	Zylinderschraube M6 x 18 mm			
1.5	2 x	Clipsprofil	E100249-1	Stück	36,00 €
7	1 x	Seitenwandscheibe			
8	1 x	Türscheibe			
12.2	1 x	O-Dichtung Wandseite	E100078-8-5	Stück	24,95 €
13	1 x	Magnet 45°	E100055-90-8Alu	Set	54,95 €
14	1 x	Magnet 45°			
15.1	1 x	Wasserabweisprofil (1.000 mm)	E100058-8	Stück	23,00 €
15.2	1 x	Einschubdichtung (1.000 mm)	E100067-145-10	Stück	14,95 €
16#	1 x	Bügelgriff eckig	E100140-59	Stück	82,95 €
17#	1 x	Stangengriff eckig	E100140-35	Stück	101,95 €
19	1 x	Seitennebenteil			
24	2 x	Montagehilfe	E88201	Set	10,50 €
25*	10 x	Senkkopfschraube 4,2 x 45 mm			
26*	10 x	Dübel S6			
29	2 x	Abdeckkappe	E88205-2	Set	11,95 €
31*	1 x	Innensechskantschlüssel SW 2			
32*	1 x	Innensechskantschlüssel SW 3			
33*	1 x	Beutel Fett			
34	1 x	Silikonkeile (6 Stück)	E100203	Set	16,95 €

Pos.		Bezeichnung	Ersatzteil-Nr.		Preis
37.1	1 x	Scharnierhälfte Festteil oben, links	E88313-OL	Stück	105,00 €
	1 x	Scharnierhälfte Festteil oben, rechts	E88313-OR	Stück	105,00 €
37.2	1 x	Glashalter oben, links	E88312-OL	Stück	105,00 €
	1 x	Glashalter oben, rechts	E88312-OR	Stück	105,00 €
37.3	1 x	Lagerbolzen			
37.4	1 x	Gewindestift M4 x 10 mm			
38	1 x	Scharnier Glas Glas unten			
38.1	1 x	Scharnierhälfte Festteil unten, links	E88313-UL	Stück	105,00 €
	1 x	Scharnierhälfte Festteil unten, rechts	E88313-UR	Stück	105,00 €
38.2	1 x	Glashalter unten, links	E88312-UL	Stück	105,00 €
	1 x	Glashalter unten, rechts	E88312-UR	Stück	105,00 €
38.3	1 x	Gewindestift M6 x 10 mm			
38.4	1 x	Gewindestift M4 x 10 mm			
40	1 x	Stabilisationbügel komplett (1.220 mm)	E100340	Stück	66,00 €
41	1 x	Kreuzverstrebung (300 mm)	E100342	Stück	56,95 €
45*	1 x	Klebestreifen			
46*	1 x	Montagehilfe			
51	1 x	Wasserleiste (1.000 mm)	E100050	Stück	30,00 €
52	2 x	Wasserleistenendkappe	E100211-7	Set	7,95 €
53	1 x	Wasserleistenendkappe 90°			
60*	1 x	Innensechskantschlüssel SW 5			
		* Schrauben- und Abdeckkappenset # optional	E88200-2		16,95 €