WALK IN LAVIDA – 1 Glaselement + Drehtür + Seitenwand

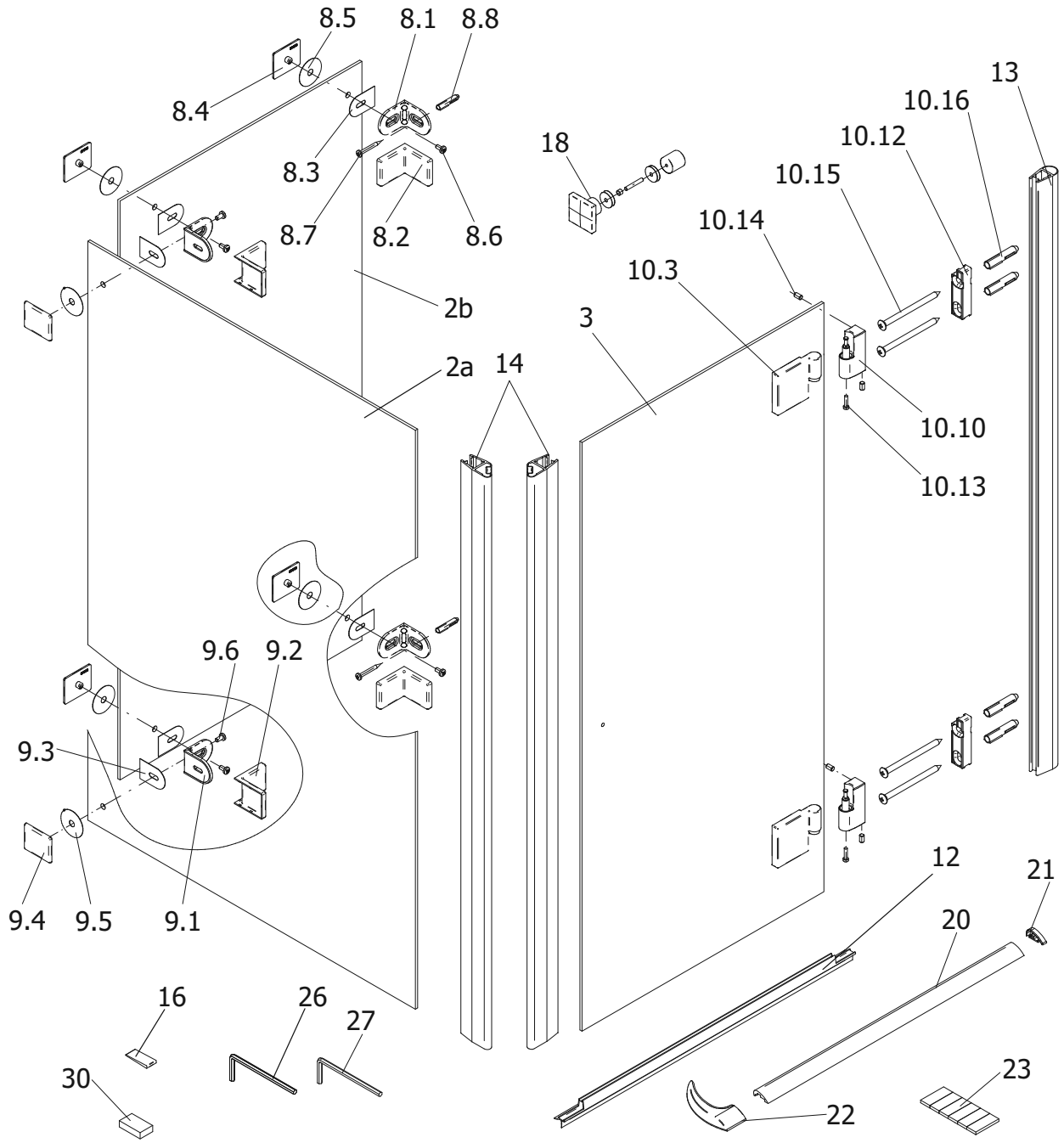

2a	1 x Glasscheibe fest		
2b	1 x Glasscheibe fest		
3	1 x Tür		
8	2 x Winkel Glas Wand	E 77315 Stück	79,00 €
8.1	2 x Winkel		
8.2	2 x Blende		
8.3	2 x Scheibenschutz		
8.5	2 x Glasschutz Wandbefestigung		
8.6	2 x Flachkopfschraube M5 x 10mm		
8.7	2 x Linsen-Blechschraube 4,8 x 60mm		
8.8	2 x Dübel Tri 8/ 51		
8.4	2 x Winkelgegenplatte	E 77317 Stück	28,00 €
9	2 x Winkel Glas Glas	E 77318 Stück	87,00 €
9.1	2 x Winkel		
9.2	2 x Blende		
9.3	4 x Scheibenschutz		
9.5	4 x Glasschutz		
9.6	4 x Flachkopfschraube M5 x 10mm		
9.4	4 x Winkelgegenplatte	E 77317 Stück	28,00 €

10	2 x Scharnier komplett, eckig	E 77290 Stück	95,00 €
10.3	2 x Scharnier Türteil		
10.10	2 x Wandanschlußscharnier		
10.12	2 x Wandflansch		
10.13	2 x Zylinderschraube M4 x 16mm		
10.14	4 x Gewindestift M6 x 10mm		
10.15	4 x Linsenschraube 4,8 x 60mm		
10.16	4 x Dübel S8		
12	1 x Wasserabweisprofil	E 77058	34,95 €
13	1 x O-Dichtung	E 77073	19,95 €
14	2 x Magnet 45°	E 77055 Paar	49,95 €
16	1 x Silikonkeil (6 Stück)	E 77203	13,95 €
18	1 x Knopfgriff eckig	E 77140-9	29,95 €
20	1 x Wasserleiste (inkl. Pos. 21, 22)	E 77050	34,95 €
21	1 x Endkappe kurz		
22	1 x Endkappe 90°		
23	1 x Klebestreifen (6 Stk.)		
26	1 x Innensechskantschlüssel SW 2,5		
27	1 x Innensechskantschlüssel SW 3		
30	2 x Montagehilfe	E 77201 Set	7,50 €