FAVORIT – Gleittür Runddusche mit gebogenen Scheiben

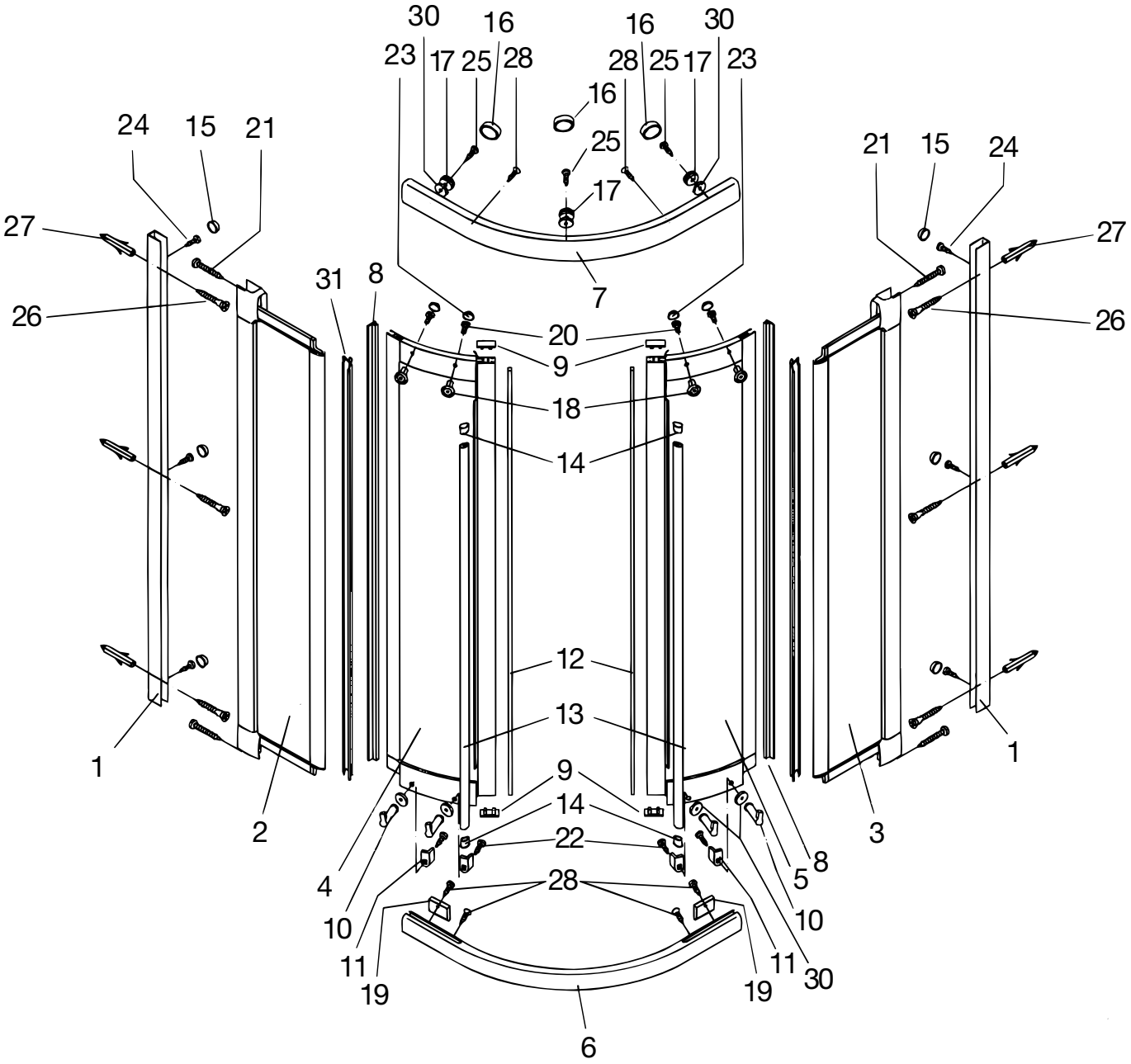

Pos.			
1	2 x Wandanschlußprofil	E 30230 Stück	79,95 €
2	1 x feste Seitenwand links		
3	1 x feste Seitenwand rechts		
4	1 x Tür links		
5	1 x Tür rechts		
6	1 x Rahmenunterprofil, gebogen	E 30243	59,95 €
7	1 x Rahmeoberprofil, gebogen	E 30242	59,95 €
8	2 x Dichtprofil vertikal für Tür	E 30068 Stück	19,95 €
9	4 x Endkappen für Magnetaufnahmeprofil	E 30208 Stück	6,95 €
10	4 x Riegel	E 30281 Stück	4,95 €
11	4 x Hebel für Riegel		
12	2 x Magnet	E 30056 Paar	49,95 €
13	2 x Griffleisten komplett, inkl.	E 30145 Satz	29,95 €
14	4 x Endkappen für Griffleisten		
15*	6 x Abdeckkappen		
16*	3 x Abdeckkappen für Anschlag oben		
17*	3 x Anschlag oben		
18	4 x Gelenkrollen, komplett	E 30261 Set	14,95 €
19*	2 x Anschlag unten		
20*	4 x Schraube M4 x 6		
21*	4 x Schraube 3,5 x 25 mm		
22*	4 x Rundkopfschrauben 2,9 x 13 mm		
23*	4 x Abdeckkappen (groß)		
24*	6 x Senkkopfschraube 3,5 x 9,5 mm		
25*	3 x Rundkopfschraube 3,5 x 9,5 mm		
26*	6 x Schraube 4,2 x 45 mm		
27*	6 x Dübel S6		
28*	6 x Senkschraube 2,9 x 9,5 mm		
30*	7 x Unterlegscheiben		
31	2 x Dichtprofil, vertikal für Festteil	E 30069 Stück	19,95 €
	*Schrauben und Abdeckkappenset	E 30200	35,95 €