EXKLUSIV | Raumnische, 4-teilig

Artikel-Nr. 412120 / 412140 / 412160 / 412500

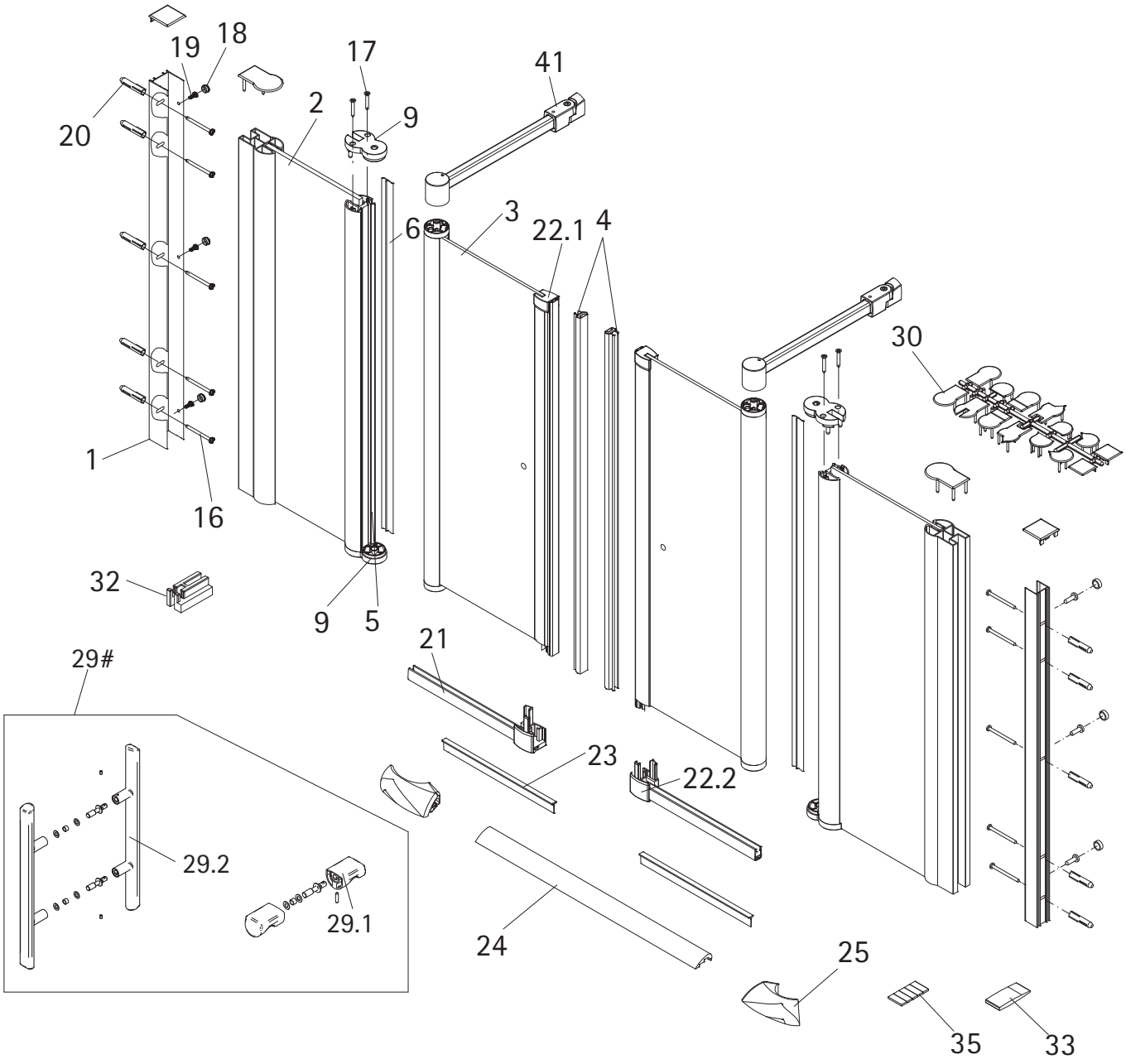

Unverbindliche Preisempfehlung in € (zzgl. MwSt.)

Pos.		Bezeichnung	Ersatzteil-Nr.		Preis
1	2x	Wandanschlussprofil	E85230	Stück	86,95 €
2	2x	Seitenwand			
3	2x	Tür			
4	2x	Magnet	E85056-2	Set	54,95 €
5	2x	Innendichtung (vormontiert)	E100170	Stück	24,95 €
6	2x	Außendichtung (vormontiert)	E100166	Stück	24,95 €
9	2x	Drehlager oben/unten	E100082-2	Set pro Seite	31,95 €
16*	10x	Blechschraube 4,2 x 45 mm			
17*	4x	Blechschraube 3,5 x 25 mm			
18*	6x	Abdeckkappe für Kappenschraube			
19*	6x	Kappenschraube 3,5 x 9,5 mm			
20*	10x	Dübel S6			
21#	2x	Wasserabweisprofil (inkl. Pos. 22.2, 23)	E85058-2	Set	44,95 €
21#	2x	Wasserabweisprofil	E85058-1-1	Stück	23,00 €
22.1	1x	Endkappe oben	E85208-O-2	Stück	5,95 €
22.2	1x	Endkappe unten	E85208-U-2	Stück	5,95 €

Pos.		Bezeichnung	Ersatzteil-Nr.		Preis
23	2x	Einschubdichtung (1.000 mm)	E100067-145-10	Stück	14,95 €
24	1x	Wasserleiste (1.000 mm)	E100050	Stück	30,00 €
25	2x	Wasserleistenendkappe	E100211-5	Set	7,95 €
29#	2x	Türgriff komplett			
29.1	2x	Knaufgriff mit Mulde	E100140-51	Stück	32,95 €
29.2	2x	Stangengriff eckig	E100140-56	Stück	101,00 €
30	1x	Abdeckkappenset	E85205-2	Set	11,95 €
32	4x	Montagehilfe	E85201	Set	10,50 €
33	1x	Silikonkeile (6 Stück)	E100203	Set	16,95 €
35*	1x	Klebestreifen			
41	2x	Stabilisationsbügel komplett (1.500 mm)	E85349	Stück	86,95 €
		* Schrauben und Abdeckkappenset	E85200-2		16,95 €
		# optional			