EXKLUSIV | Fensterlösung mit Profil-Drehfalttür, 4-teilig

Artikel-Nr. 418500

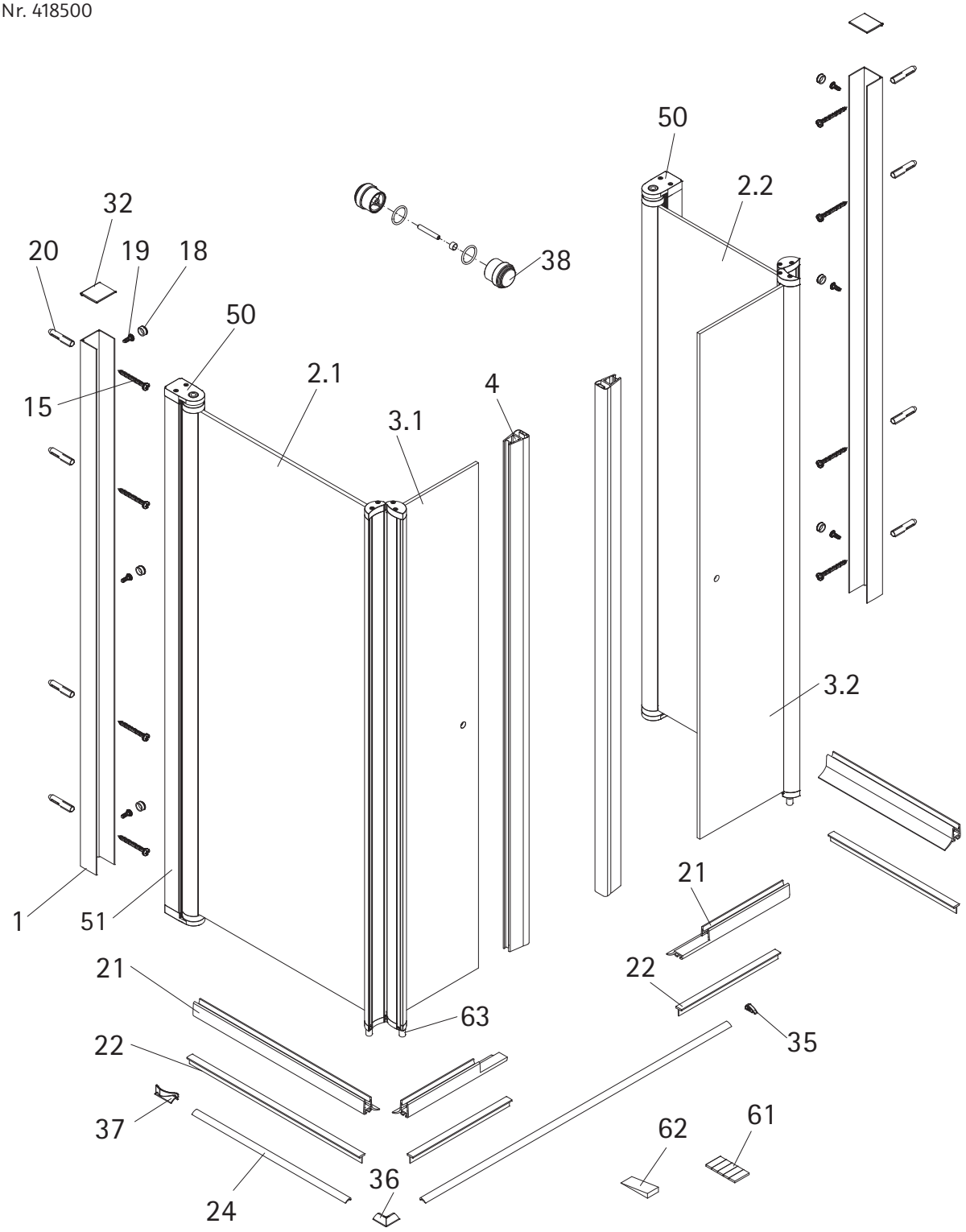

Unverbindliche Preisempfehlung in € (zzgl. MwSt.)

Pos.		Bezeichnung	Ersatzteil-Nr.		Preis
1	2x	Wandanschlußprofil			
2.1	1x	Seitenwandscheibe			
2.2	1x	Seitenwandscheibe			
3.1	1x	Türscheibe			
3.2	1x	Türscheibe			
4	2x	Magnet 90°	E100056-6	Set	54,95 €
15*	8x	Linsen-Blechschraube 4,2 x 45 mm			
18*	6x	Abdeckkappe für Kappenschraube			
19*	6x	Kappenschraube 3,5 x 9,5 mm			
20*	8x	Dübel S6			
21	4x	Wasserabweisprofil (1.000 mm)	E100058-6	Stück	23,00 €
22	4x	Einschubdichtung (1.000 mm)	E100067-90-10	Stück	14,95 €

Pos.		Bezeichnung	Ersatzteil-Nr.		Preis
24	2x	Wasserleiste (2 x 1.000 mm)	E100050-2	Set	35,00 €
32	1x	Abdeckkappenset			
35	1x	Wasserleistenendkappe (inkl. Pos. 36, 37)			
36	1x	Wasserleistenendkappe 90°			
37	1x	Wasserleistenendkappe			
38	2x	Knopfgriff mit Inlay, lang /lang	E100140-52	Stück	52,95 €
50	2x	Drehlager, oben/ unten			
51	2x	Seitenprofil			
61*	1x	Klebestreifen			
62	1x	Silikonkeile (6 Stück)	E100203	Set	16,95 €
63	4x	Montagehilfe	E85201	Set	10,50 €
		* Schrauben und Abdeckkappenset	E85200-2		16,95 €