SOLIDA – Gleittür, 4-teilig, bodenfrei

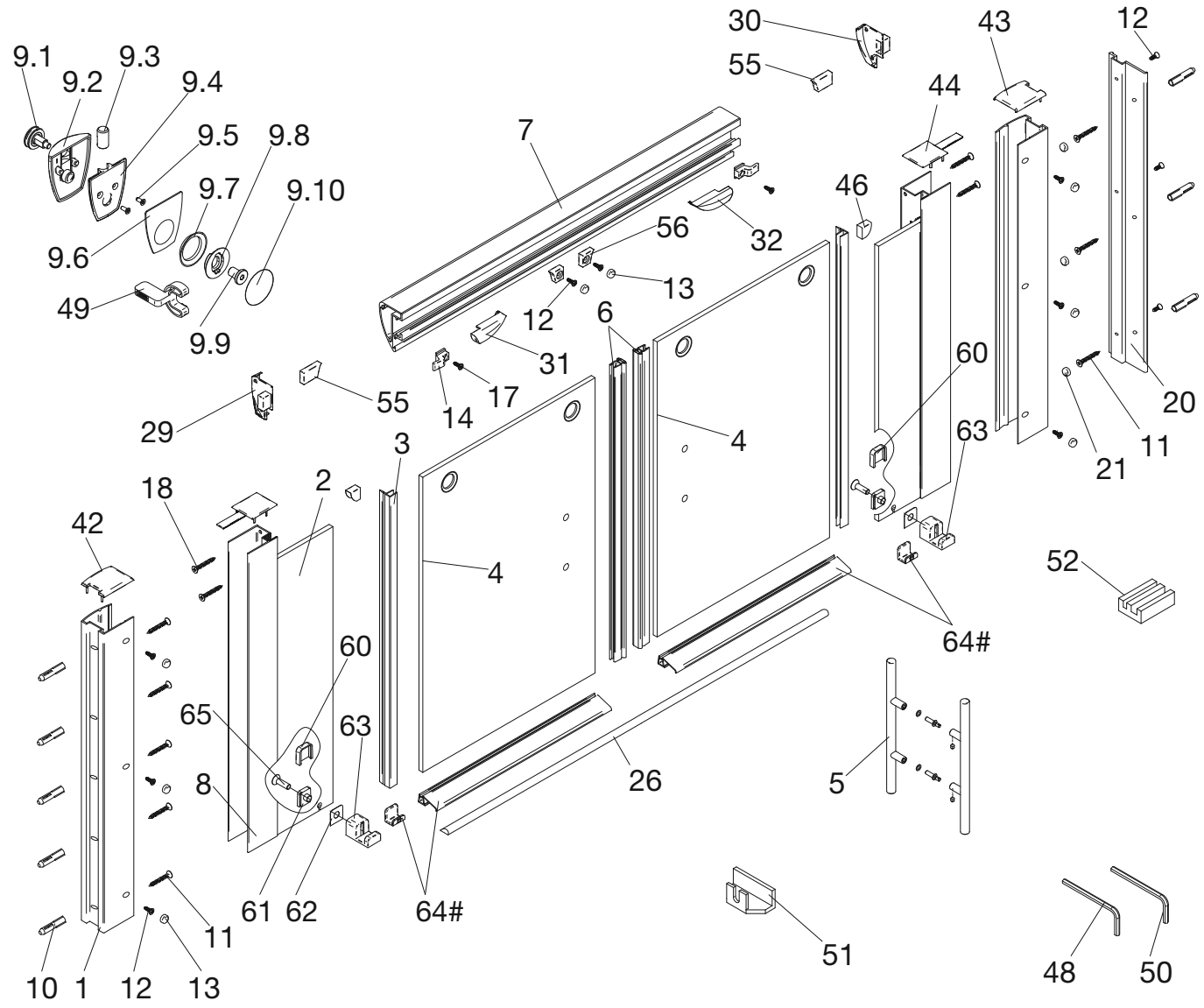

Pos.

Pos.				
1	2 x Wandanschlußprofil	E 56230 Stück	79,95 €
2	2 x Seitenwand links/rechts		
3	2 x Dichtung Vertikal	E 56065 Stück	19,95 €
4	2 x Tür links/rechts		
5	2 x Stangengriff komplett	E 56140 Stück	79,95 €
6	2 x Magnetprofil	E 56056 Paar	49,95 €
7	1 x Rahmenoberprofil	E 56240	59,95 €
8	2 x Seitenwandprofil	E 56231 Stück	79,95 €
9	4 (6) x Laufwagen komplett		
9.1	4 (6) x Kugellagerrolle mit Achse		
9.2	4 (6) x Laufwagenoberteil		
9.3	4 (6) x Achsbolzen		
9.4	4 (6) x Laufwagenunterteil		
9.5	8 (12) x Senkkopfschraube M3 x 6 mm	E 56260 Stück	25,95 €
9.6	4 (6) x Scheibenschutzfolie		
9.7	4 (6) x Scheibenschutz		
9.8	4 (6) x Inlett		
9.9	4 (6) x Befestigungsschraube M8		
9.10	4 (6) x Abdeckkappe		
10*	8 x Dübel S6		
11*	8 x Senkkopfschraube 4,2 x 45 mm		
12*	11 x Senkkopfschraube 3,5 x 9,5 mm		
13*	8 x Abdeckkappe für Senkkopfschraube		
14*	2 x Haken		
17*	2 x Senkkopfschraube 2,9 x 9,5 mm		
18*	4 x Blechschraube 3,5 x 32 mm		

Pos.			
20	1 x Wandanschlußprofil Nische	E 56244	69,95 €
21*	3 x Abdeckkappe		
26	1 x Wasserleiste	E 56050	34,95 €
29	1 x Übergangskappe rechts	E 56210 Set	4,95 €
30	1 x Übergangskappe links		
31	1 x Abdeckkappe Haken rechts	E 56206 Set	8,95 €
32	1 x Abdeckkappe Haken links		
42	1 x Abdeckkappe rechts	E 56205 Set	8,95 €
43	1 x Abdeckkappe links		
44	2 x Einschubkappe		
46*	2 x Kantenschutz		
48	1 x Innensechskantschlüssel SW4		
49	1 x Montageschlüssel	E 56202	7,50 €
50	1 x Innensechskantschlüssel SW2		
51	1 x Montagehilfe Solida I	E 56201 Set	7,50 €
52	2 x Montagehilfe Solida II		
55	2 x Anschlagpuffer lang		
56	2 x Anschlagpuffer		
60	2 x Blende		
61	2 x Glasschutz		
62	2 x Gegenplatte		
63	2 x Türführung	E 56282 Stück	69,95 €
64#	2 x Wechseleinsatz 8 mm oder Wasserabweisprofil		
65	2 x Senkschraube M6 x 20 mm		

* Schrauben und Abdeckkappenset E 56200 35,95 €

\# Optional