Alu-Spiegelschränke - ASP Softcube / ASP 500

Art. Nr. der Spiegelschränke: 1132060 / 1132075 / 1122060 / 1122075

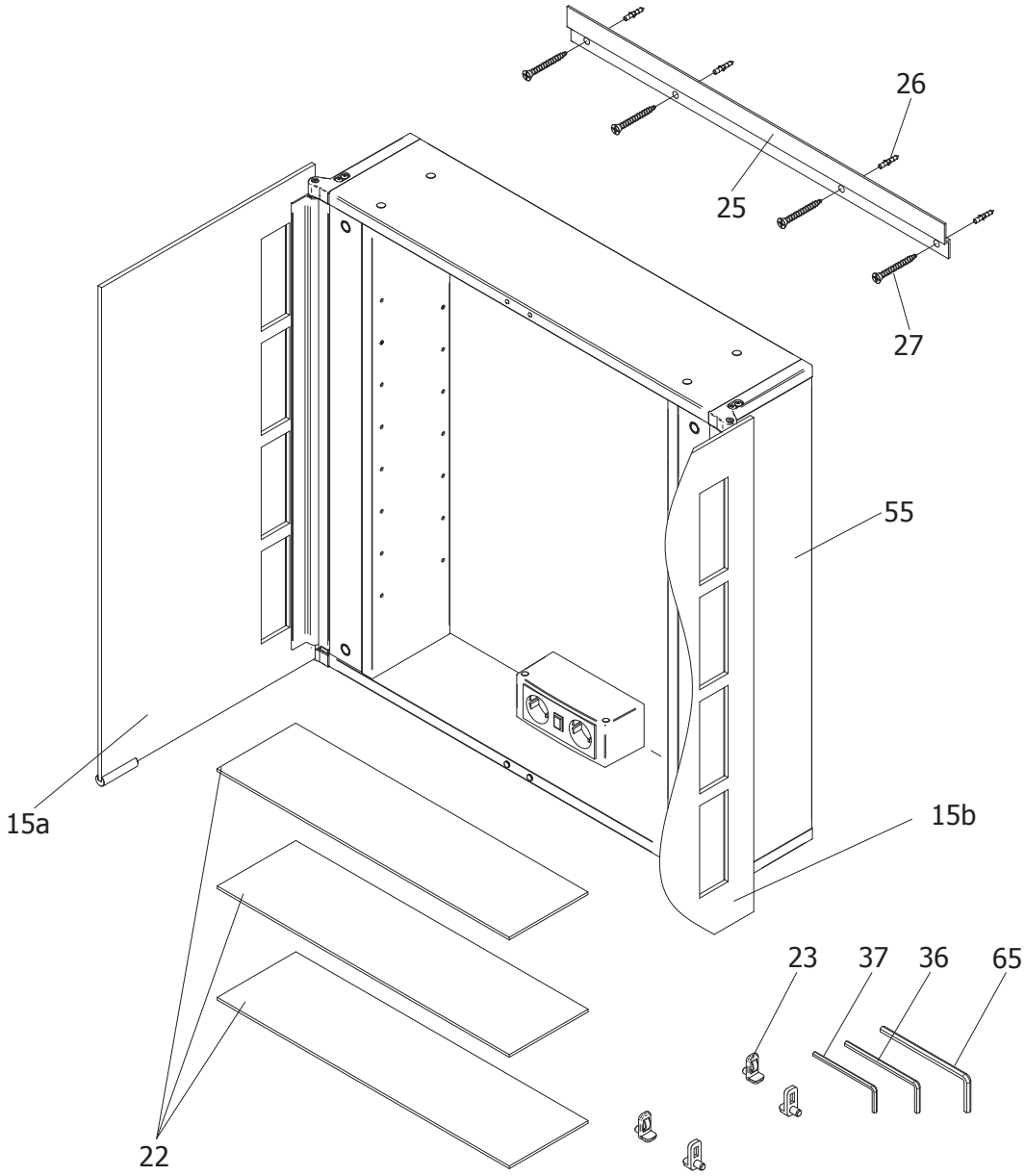

Pos.		Bezeichnung	Ersatzteil-Nr.		Preis
15a	1 x	Spiegeltür, links	E 97602	Stück	149,00 €
15b	1 x	Spiegeltür, rechts			
20	1 x	Elektrobox	E 97606		49,00 €
22	3 x	Glasboden	E 97603	Stück	19,00 €
23*	12 x	Glasbodenträger			
25	1 x	Aufhängeschiene	E 97610		19,95 €
26*	4 x	Dübel S6			
27*	4 x	Linsenblechschraube 4,2 x 45 mm			
36*	1 x	Innensechskantschlüssel SW3			

Pos.		Bezeichnung	Ersatzteil-Nr.		Preis
37*	1 x	Innensechkantschlüssel SW2,5			
55	1 x	Korpus komplett	E 97601		389,00 €
65*	1 x	Innensechkantschlüssel SW4			
66*	1 x	Montagehilfe			
		Fassung	E 97613	Set	24,95 €
		Leuchtmittel	E 97609	Stück	24,95 €
		* Montagezubehör	E 97600		11,95 €

unverbindliche Preisempfehlung in € (zzgl. MwSt.)