EXKLUSIV | Drehfalttür Nische

Artikel-Nr. 406075 / 406080 / 406090 / 406100 /406500

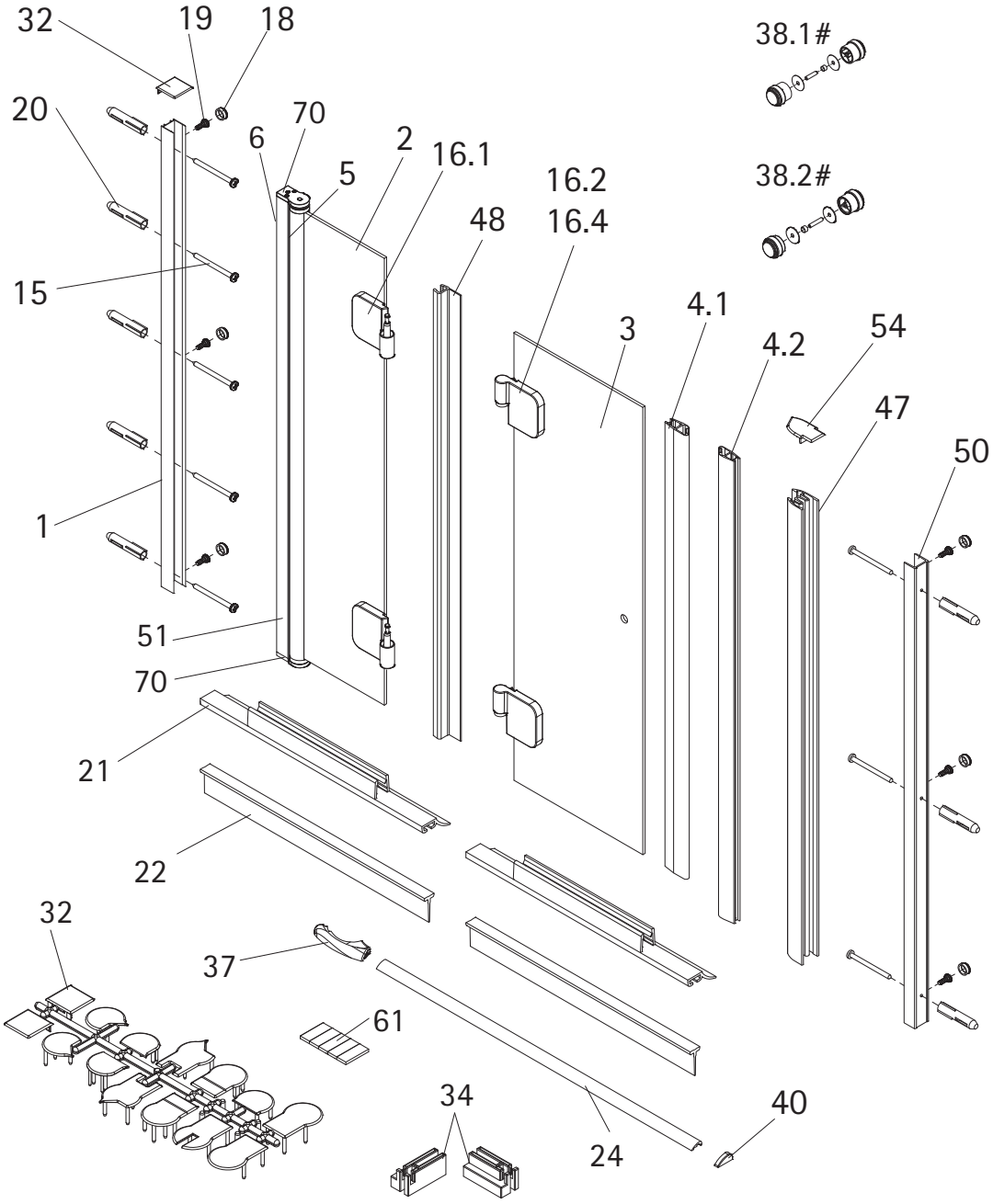

Abb.: Anschlag links

Unverbindliche Preisempfehlung in € (zzgl. MwSt.)

Pos.		Bezeichnung	Ersatzteil-Nr.		Preis
1	1x	Wandanschlussprofil	E85230	Stück	86,95 €
2	1x	Drehelement			
3	1x	Tür			
4.1	1x	Magnetprofil 45°	E100055-180-6Alu-1	Set	54,95 €
4.2	1x	Magnetprofil 45°			
5	1x	Innendichtung (vormontiert)	E100170	Stück	24,95 €
6	1x	Außendichtung (vormontiert)	E100166	Stück	24,95 €
15*	8x	Linsen-Blechschrauben 4,2 x 45 mm			
16	2x	Scharnier komplett, links	E100290-L-16	Stück	102,00 €
	2x	Scharnier komplett, rechts	E100290-R-16	Stück	102,00 €
16.1	2x	Scharnier Festteil			
16.2	2x	Scharnier Türteil			
16.4	2x	Sicherungsschraube			
16.9	4x	Abdeckkappe Scharnier	E100217-2	Set	22,95 €
18*	6x	Abdeckkappe für Kappenschraube			
19*	6x	Kappenschraube 3,5 x 9,5 mm			
20*	8x	Dübel S6			
21	2x	Wasserabweisprofil (1.000 mm)	E100058-6	Stück	23,00 €

Pos.		Bezeichnung	Ersatzteil-Nr.		Preis
22	2x	Einschubdichtung (1.000 mm)	E100067-185-10	Stück	14,95 €
24	1x	Wasserleiste (1.000 mm)	E100050	Stück	30,00 €
32	1x	Abdeckkappenset	E85205-2	Set	11,95 €
34	2x	Montagehilfe	E85201	Set	10,50 €
37	1x	Wasserleistenendkappe (inkl. Pos. 40)	E100211-1	Set	9,95 €
38.1#	1x	Knopfgriff mit Inlay, lang /lang	E100140-52	Stück	52,95 €
38.2#	1x	Knopfgriff kurz / lang mit Inlay	E100140-53	Stück	52,95 €
40	1x	Wasserleistenendkappe			
47	1x	Magnetaufnahmeprofil	E85236	Stück	66,95 €
48	1x	Dichtung vertikal	E100072-6	Stück	24,95 €
50	1x	Wandanschlussprofil	E85232	Stück	86,95 €
51	1x	Seitenprofil	E85231	Stück	86,95 €
54*	1x	Abdeckkappe			
61*	1x	Klebestreifen			
70	1x	Drehlager oben/unten	E100082-1	Set	31,95 €
		* Schrauben und Abdeckkappenset	E85200-2		16,95 €
		# optional			