WALK IN EASY 1 | Mit beweglichem Seitenteil

Artikel-Nr. 1270900 / 1271000 / 1271200 / 1271400 / 1271600 / 1275000

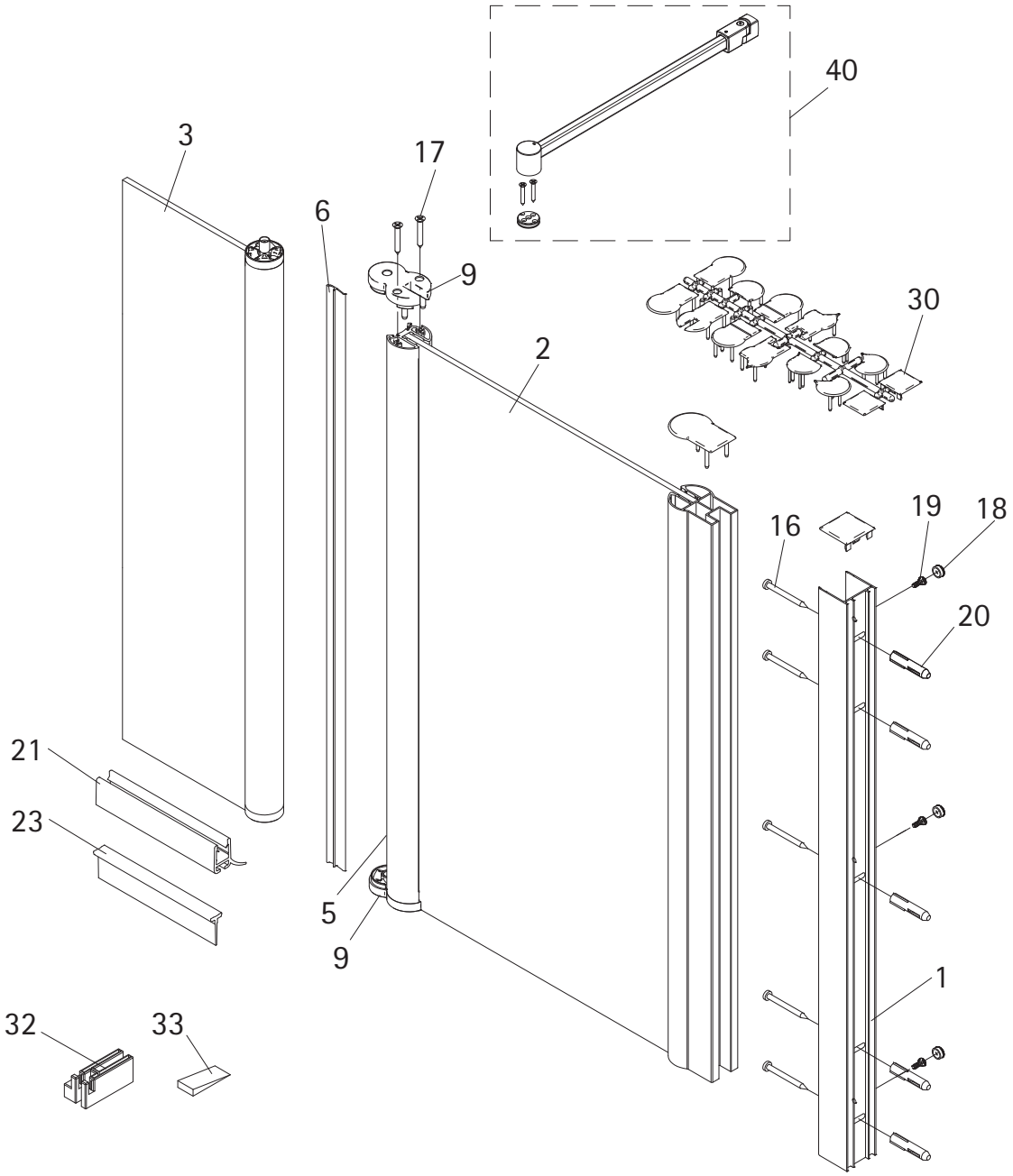

Abb.: Anschlag rechts

Unverbindliche Preisempfehlung in € (zzgl. MwSt.)

Pos.		Bezeichnung	Ersatzteil-Nr.		Preis
1	1 x	Wandanschlussprofil	E74230	Stück	86,95 €
2	1 x	Seitenwand			
3	1 x	bewegliches Element			
5	1 x	Innendichtung (vormontiert)	E100170	Stück	24,95 €
6	1 x	Außendichtung (vormontiert)	E100166	Stück	24,95 €
9	1 x	Drehlager oben/unten	E100082-2	Set	31,95 €
16*	5 x	Linsen-Blechschraube 4,2 x 45 mm			
17*	2 x	Linsen-Blechschraube 3,5 x 25 mm			
18*	3 x	Abdeckkappe für Kappenschraube			

Pos.		Bezeichnung	Ersatzteil-Nr.		Preis
19*	3 x	Kappenschraube 3,5 x 9,5 mm			
20*	5 x	Dübel S6			
21	1 x	Wasserabweisprofil (1.000 mm)	E100058-6	Stück	23,00 €
23	1 x	Einschubdichtungl (14,5 mm) (1.000 mm)	E100067-145-10	Stück	14,95 €
30	1 x	Abdeckkappenset	E74205-2	Set	11,95 €
32	1 x	Montagehilfe	E74201	Set	10,50 €
33	1 x	Silikonkeile (6 Stück)	E100203	Set	16,95 €
40	1 x	Stabilisationsbügel eckig, komplett (1.500 mm)	E85349	Stück	86,95 €
		* Schrauben- und Abdeckkappenset	E74200-2		16,95 €