BADEWANNENAUFSATZ PREMIUM SOFTCUBE | 3-teilig

Artikel-Nr. 6807114 / 6807500

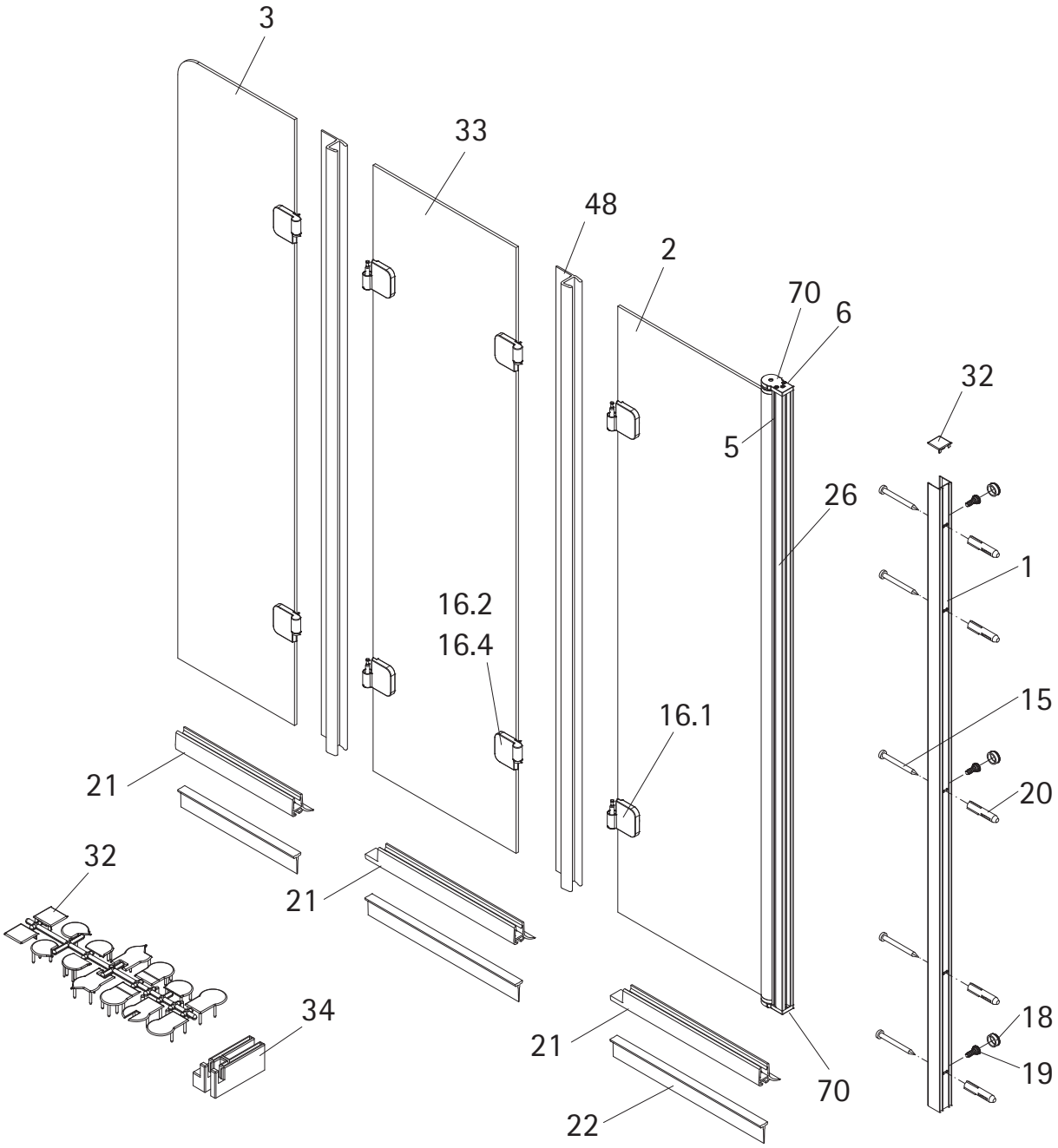

Abb.: Anschlag rechts

Unverbindliche Preisempfehlung in € (zzgl. MwSt.)

Pos.		Bezeichnung	Ersatzteil-Nr.		Preis
1	1x	Wandanschlussprofil	E85230	Stück	86,95 €
2	1x	Drehelement			
3	1x	Tür			
5	1x	Innendichtung (vormontiert)	E100170	Stück	24,95 €
6	1x	Aussendichtung (vormontiert)	E100166	Stück	24,95 €
15*	5x	Linsenblechschraube 4,2 x 45 mm			
16	4x	Scharnier komplett, links	E100290-L-16	Stück	102,00 €
	4x	Scharnier komplett, rechts	E100290-R-16	Stück	102,00 €
16.1	4x	Scharnier Festteil			
16.2	4x	Scharnier Türteil			
16.4	4x	Sicherungsschraube			
16.6	8x	Abdeckkappe Scharnier	E100217-2	Set	22,95 €

Pos.		Bezeichnung	Ersatzteil-Nr.		Preis
18*	3x	Abdeckkappe für Kappenschraube			
19*	3x	Kappenschraube 3,5 x 9,5 mm			
20*	5x	Dübel S6			
21	3x	Wasserabweisprofil (1.000 mm)	E100058-6	Stück	23,00 €
22	3x	Einschubdichtung (1.000 mm)	E100067-185-10	Stück	14,95 €
26	1x	Seitenprofil	E85231	Stück	86,95 €
32*	1x	Abdeckkappenset	E85205-2	Set	11,95 €
33	1x	Türelement 2			
34	3x	Montagehilfe	E85201	Set	10,50 €
48	2x	Dichtung vertikal	E100072-6	Stück	24,95 €
70	1x	Drehlager oben / unten	E100082-1	Set	31,95 €
		*Schrauben und Abdeckkappenset	E85200-2		16,95 €