NOBLESSE – Drehtür mit Seitenwand

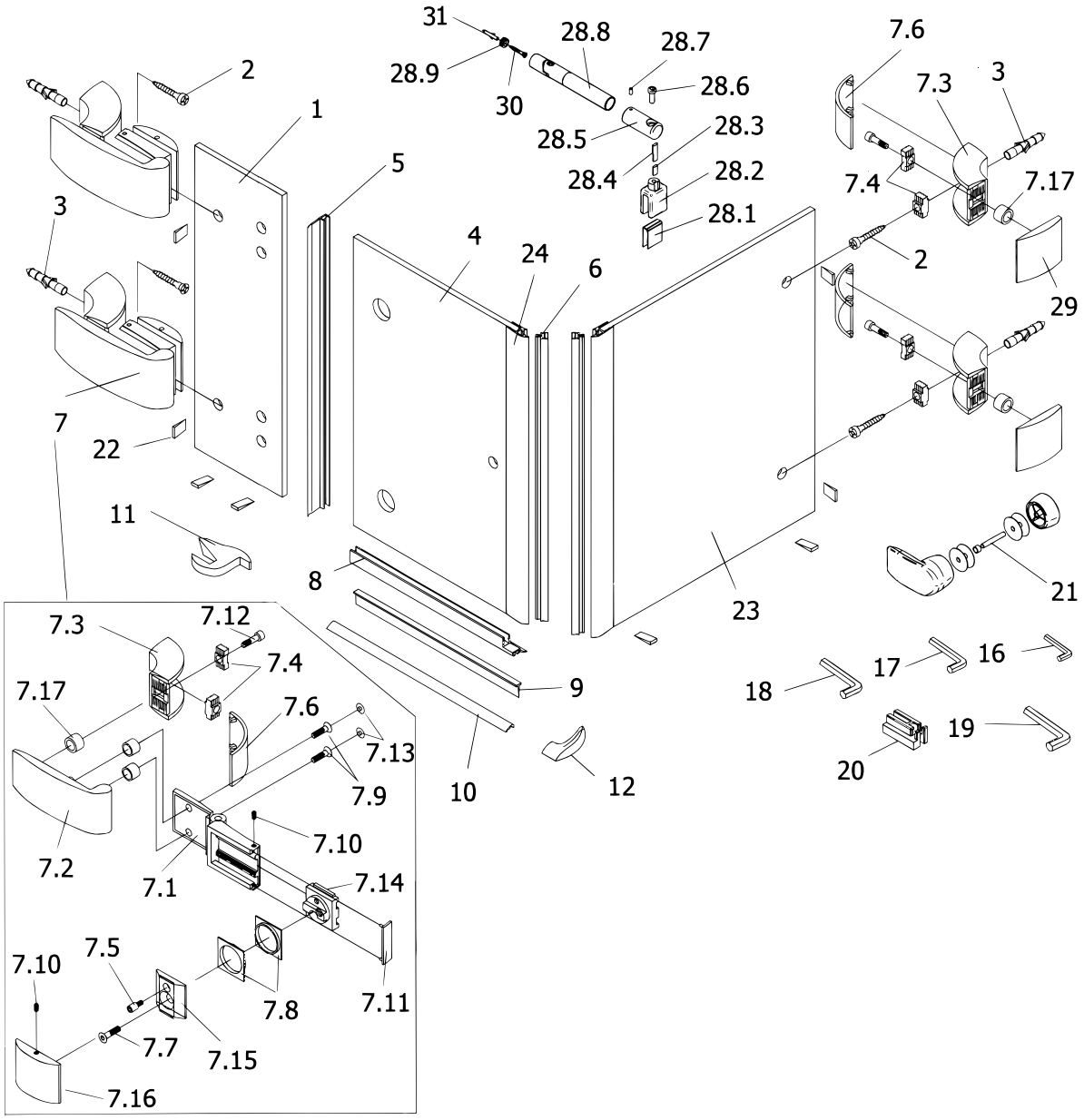

Pos.			
1	1 x Festes Element		
2*	2 x Linsen-Blechschraube 6,3 x 80 mm		
3*	2 x Dübel S8		
4	1 x Tür		
5	1 x Dichtprofil	E 76065	19,95 €
6	2 x Magnetprofil	E 76056 Paar	49,95 €
7	2 x Scharnier komplett		
7.1	2 x Gelenk Seitenwand		
7.2	2 x Abdeckblende Außen		
7.3	4 x Brücke Festteil		
7.4	8 x Verriegelungsstein		
7.5	2 x Schraube F5 Fassete		
7.6	4 x Blende Festteil K Scharnier		
7.7	2 x Senkkopfschraube M8 x 20 mm		
7.8	4 x Dichtung Tür		
7.9	4 x Senkkopfschraube M6 x 14 mm	E 76290 Stück	205,00 €
7.10	4 x Gewindestift M4 x 5 mm		
7.11	2 x Kappe Tür		
7.12	4 x Zylinderschraube M6 x 20 mm		
7.13	4 x Kappe für Senkschraube (Innensechs.)		
7.14	2 x Verstellung Türscheibe		
7.15	2 x Innere Aufnahme Türscheibe		
7.16	2 x Abdeckkappe f. Aufnahme Türsch.		
7.17	8 x Schlauch		
8	1 x Wasserabweisprofil (inkl. Pos. 9)	E 76058	34,95 €
9	1 x Einschubdichtung		
10	1 x Wasserleiste (inkl. Pos. 11, 12)	E 76050	34,95 €
11	1 x Endkappe für Wasserleiste		
12	1 x Endkappe für Wasserleiste SW		
16	1 x Innensechskantschlüssel SW2		
17	1 x Innensechskantschlüssel SW3		
18	1 x Innensechskantschlüssel SW4		
19	1 x Innensechskantschlüssel SW5		
20	2 x Montagehilfe	E 76201 Set	7,50 €
21	1 x Griff komplett	E 76140	29,95 €
22	2 x Silikonkeil (6 Stk.)	E 76203 Set	13,95 €
23	1 x Seitenwand		
24	2 x Magnetaufnahmeprofil	E 76235 Stück	59,95 €
28	1 x Seitenabstützung komplett:		
28.1	1 x Glasschutz		
28.2	1 x Glasaufsatz		
28.3	1 x Klemmteil		
28.4	1 x Stößel		
28.5	1 x Wandstütze	E 76320	39,95 €
28.6	1 x Innensechskantschraube M6 x 16 mm		
28.7	1 x Gewindestift		
28.8	1 x Distanzrohr		
28.9	1 x Wandbefestigung		
29	1 x Wandanbindung SW komplett		
30	1 x Senkkopfschraube 4,2 x 45 mm		
31	1 x Dübel S6		
*	Schrauben und Abdeckkappenset	E 76200	35,95 €

Noblesse