PREMIUM CLASSIC - Fünfeckdusche, 3-teilig

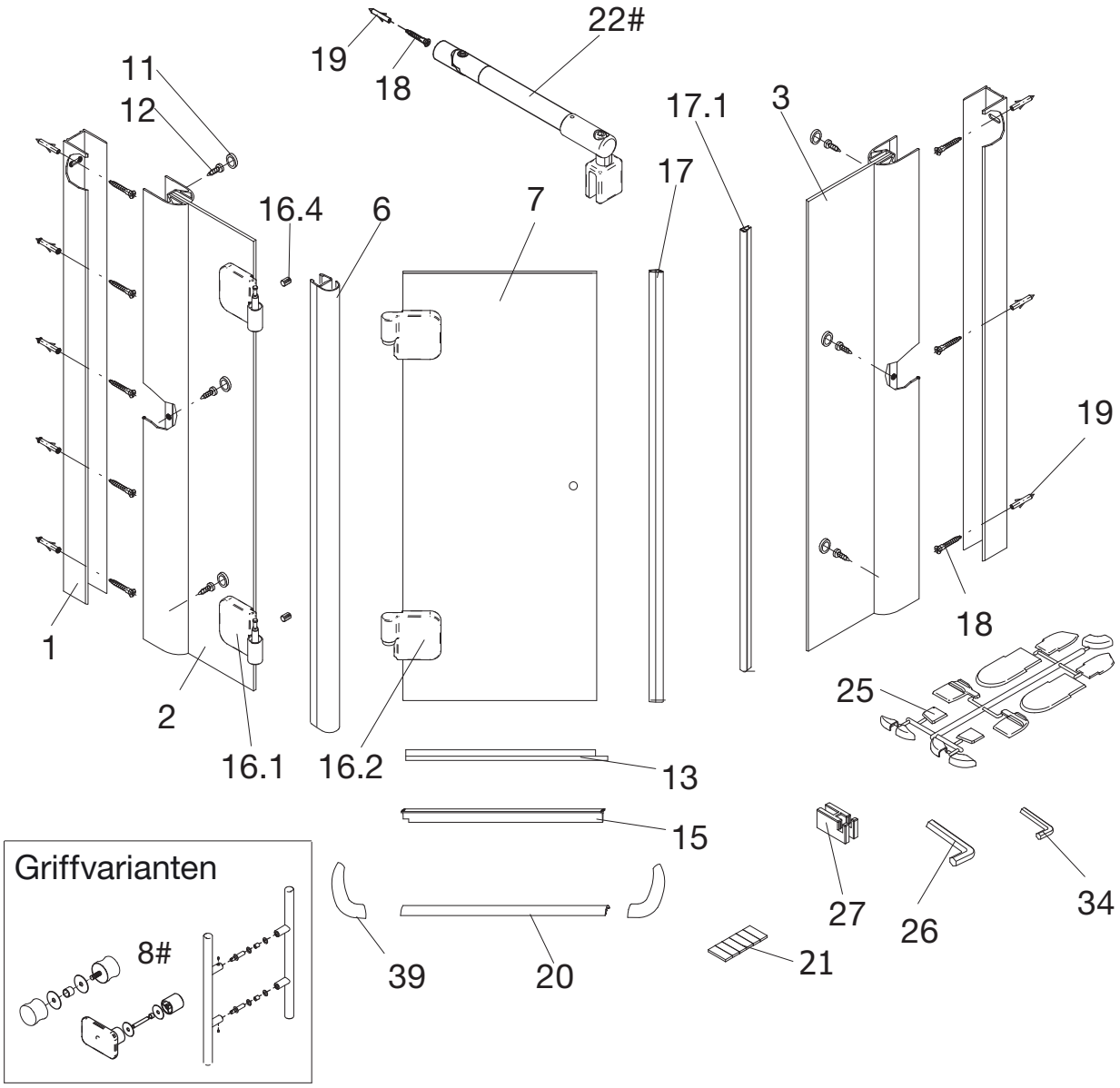

Pos.				
1	2 x Wandanschlußprofil	E 79230	Stück	79,95 €
2	1 x Seitenwand mit Bohrung			
3	1 x Seitenwand			
6	1 x Dichtung vertikal	E 79065		19,95 €
7	1 x Tür			
8#	1 x Knopfgriff rund	E 79140-1		29,95 €
	Stangengriff	E 79140-6		79,95 €
	Griff Soft Cube	E 79140-20		29,95 €
11*	6 x Abdeckkappe für Kappenschraube			
12*	6 x Kappenschraube 3,5 x 9,5 mm			
13	1 x Wasserabweisprofil (inkl. Pos. 15)	E 79058	Set	39,95 €
15	1 x Einschubdichtung			
16	2 x Scharnier komplett			
16.1	2 x Scharnier Festteil			
16.2	2 x Scharnier Türteil	E 79290	Stück	95,00 €
16.4	2 x Sicherungsschraube M3 x 3 mm			
17	1 x Magnetprofil	E 79056-1		27,98 €
17.1	1 x Magnetprofil 45°	E 79055-1		27,98 €
18*	12 x Linsen-Blechschraube 4,2 x 45 mm			
19*	12 x Dübel S6			
20	1 x Wasserleiste (inkl. Pos. 39)	E 79050		36,95 €
21*	1 x Klebestreifen			
22#	2 x Seitenwandabstützung komplett	E 79320	Stück	39,95 €
25*	1 x Abdeckkappenset			
26	1 x Innensechskantschlüssel SW 4			
27	4 x Montagehilfe 1	E 79201	Set	7,50 €
34	1 x Innensechskantschlüssel SW 2			
39	2 x Endkappe für Wasserleiste			
	* Schrauben und Abdeckkappenset	E 79200		35,95 €
	# optional			

Das Austauschen der Scharniere darf nur durch qualifiziertes Fachpersonal mit Spezialwerkzeug erfolgen.