ATELIER | Schiebetür, 2-teilig mit Seitenwand

Gültig bis 02-24

Artikel-Nr. 1740120 / 1740140 / 1740160

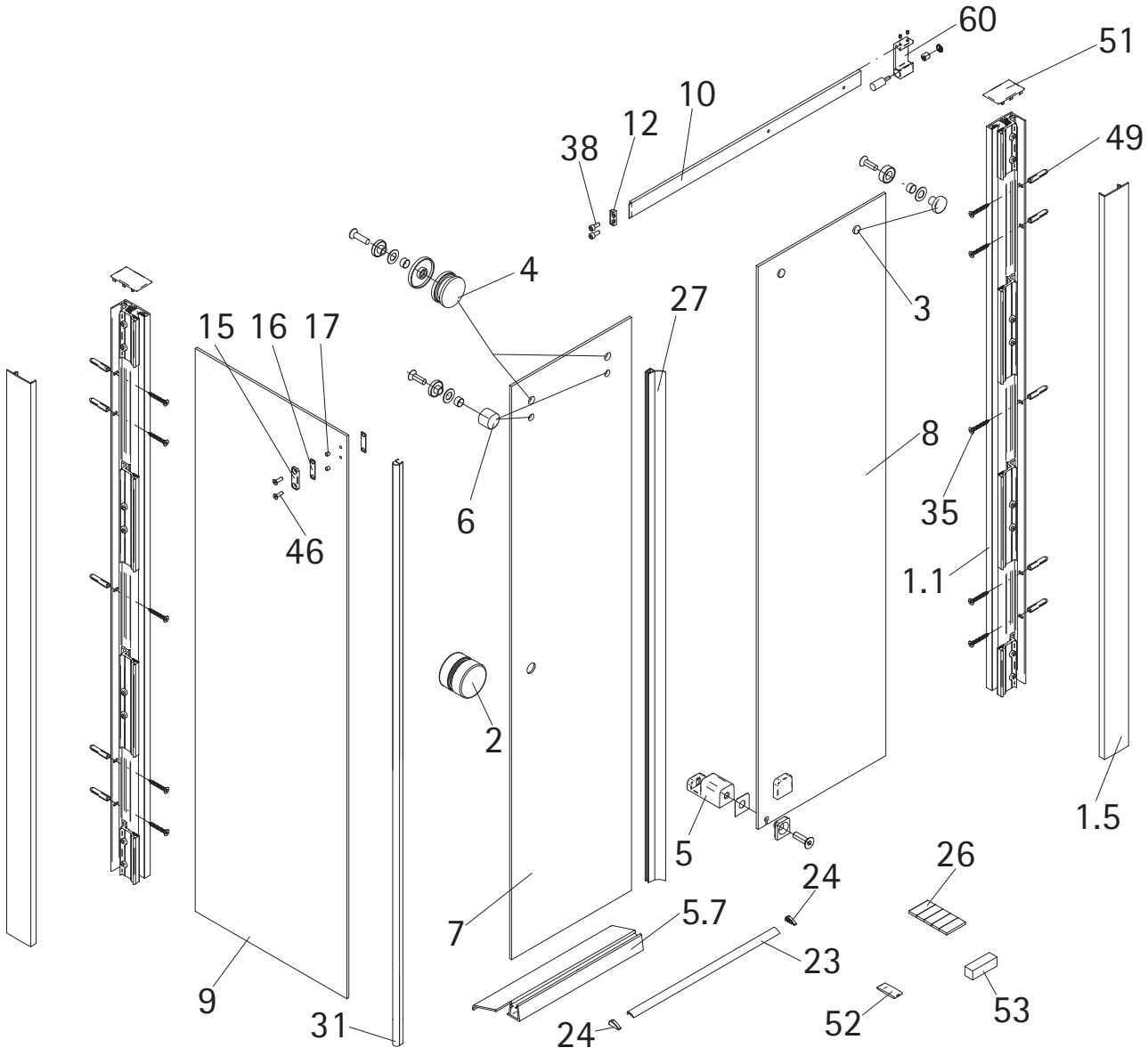

Abb.: Anschlag rechts

Unverbindliche Preisempfehlung in € (zzgl. MwSt.)

Pos.		Bezeichnung	Ersatzteil-Nr.		Preis
1.1	2x	Wandanschlussprofil, komplett	E100248-1	Stück	138,30 €
1.5	2x	Clipsprofil	E100249-1	Stück	37,70 €
2	1x	Knopfgriff	E100140-12	Stück	34,50 €
3	2x	Laufschienenbefestigung, komplett	E100222	Stück	30,30 €
4	2x	Rolle komplett	E100261	Set pro Seite	127,80 €
5	1x	Türführung komplett	E100280	Set	76,50 €
5.7	1x	Wasserabweisprofil (1.000 mm)	E100058-8-1	Stück	41,90 €
6	2x	Rollengegenhalter, komplett	E100262	Stück	39,80 €
7	1x	Türscheibe			
8	1x	Festelement			
9	1x	Seitenwand			
10	1x	Laufschiene	E78305	Stück	133,10 €
12	1x	Befestigungsteil (inkl. Pos. 15, 16, 17, 38, 46)	E100307	Stück	22,00 €
15	1x	Blende für Laufschiene			
16	2x	Schutzfolie für Blende			
17	2x	Glasschutz			

Pos.		Bezeichnung	Ersatzteil-Nr.		Preis
23	1x	Wasserleiste (1.000 mm) (inkl. Pos. 26)	E100050	Stück	31,40 €
24	2x	Wasserleistenendkappe	E100211-17	Set	10,40 €
26	1x	Klebestreifen			
27	1x	Streifdichtung extra lang	E100057-3	Stück	26,10 €
31	1x	O-Dichtung	E100077-8	Stück	26,10 €
35*	10x	Schraube 4,2 x 45mm			
38	2x	Schraube M5 x 12 mm			
46	2x	Schraube M6 x 20 mm			
49*	10x	Dübel S6			
51	2x	Abdeckkappe	E78205-2	Set	12,50 €
52	2x	Silikonkeile (6 Stück)	E100203	Set	17,80 €
53	2x	Montagehilfe	E100201-4	Set	12,60 €
60	1x	verschiebbarer Anschlag, komplett	E100302	Stück	100,60 €
		* Montagezubehör	E78200-2		17,80 €
		Dichtungssatz	E160012-99	Set	99,50 €

Zukünftige Farbänderungen entnehmen Sie bitte dem aktuellen Gesamtkatalog.