PREMIUM CLASSIC | Runddusche, 4-teilig

Artikel-Nr. 650080550 / 650017550 / 650015550 / 650090550 / 650021550 / 650020550 / 650100550 / 650025550 / 650024550 / 650080500 / 650090500 / 650100500 / 650500500 / 650500550

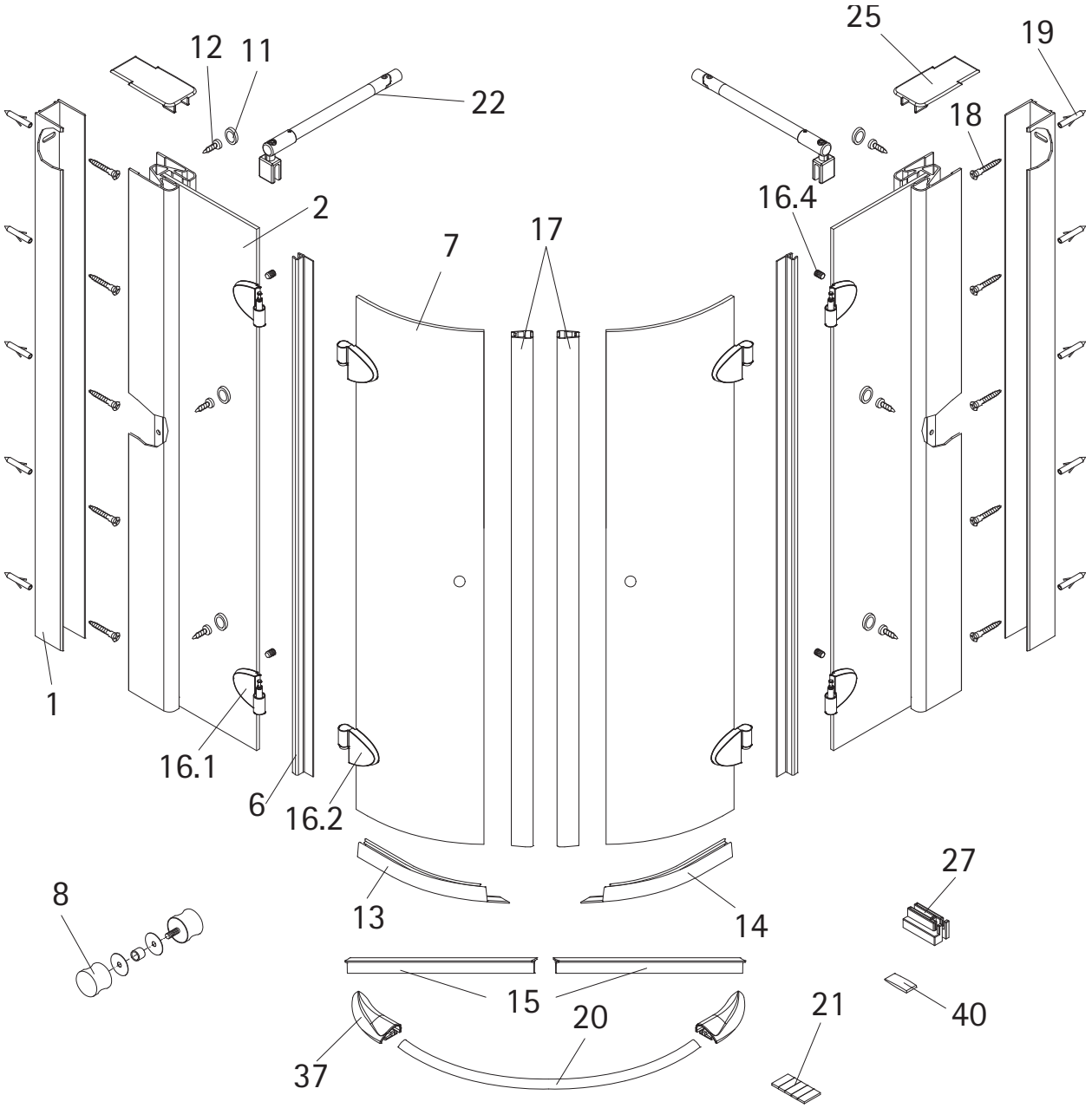

Unverbindliche Preisempfehlung in € (zzgl. MwSt.)

Pos.		Bezeichnung	Ersatzteil-Nr.		Preis
1	2x	Wandanschlussprofil	E79230	Stück	86,95 €
2	2x	Seitenwand mit Bohrung			
6	2x	Dichtung vertikal	E100072-6	Stück	24,95 €
7	2x	Tür			
8	2x	Knopfgriff rund	E100140-1	Stück	32,95 €
11*	6x	Abdeckkappe für Kappenschraube			
12*	6x	Kappenschraube 3,5 x 9,5 mm			
13	1x	Wasserabweisprofil	E100059-6-4	Stück	23,00 €
14	1x	Wasserabweisprofil			
15	2x	Einschubdichtung (1.000 mm)	E100067-145-10	Stück	14,95 €
16	2x	Scharnier komplett, links	E100290-L-7	Stück	102,00 €
	2x	Scharnier komplett, rechts	E100290-R-7	Stück	102,00 €
16.1	4x	Scharnier Festteil			
16.2	4x	Scharnier Türteil			
16.4	4x	Sicherungsschraube			

Pos.		Bezeichnung	Ersatzteil-Nr.		Preis
16.9	8x	Abdeckkappe Scharnier	E100217-2	Set	22,95 €
17	2x	Magnetprofil 90°	E100056-6	Set	54,95 €
18*	12x	Senkkopfschraube 4,2 x 45 mm			
19*	12x	Dübel S6			
20	1x	Wasserleiste, Radius 550	E100051-4-550	Set	35,95 €
	1x	Wasserleiste, Radius 500	E100051-4-500	Set	35,95 €
21	1x	Klebestreifen			
22	2x	Stabilisationsbügel komplett (1.220 mm)	E100320	Stück	46,95 €
25	2x	Abdeckkappe	E79205-4	Set	11,95 €
27	4x	Montagehilfe	E79201	Set	10,50 €
37	2x	Wasserleistenendkappen	E100211-11	Set	9,95 €
40	1x	Silikonkeile (6 Stück)	E100203	Set	16,95 €
		* Schrauben- und Abdeckkappenset	E79200-2		16,95 €
		# optional			