NOBLESSE – Drehtür Nische

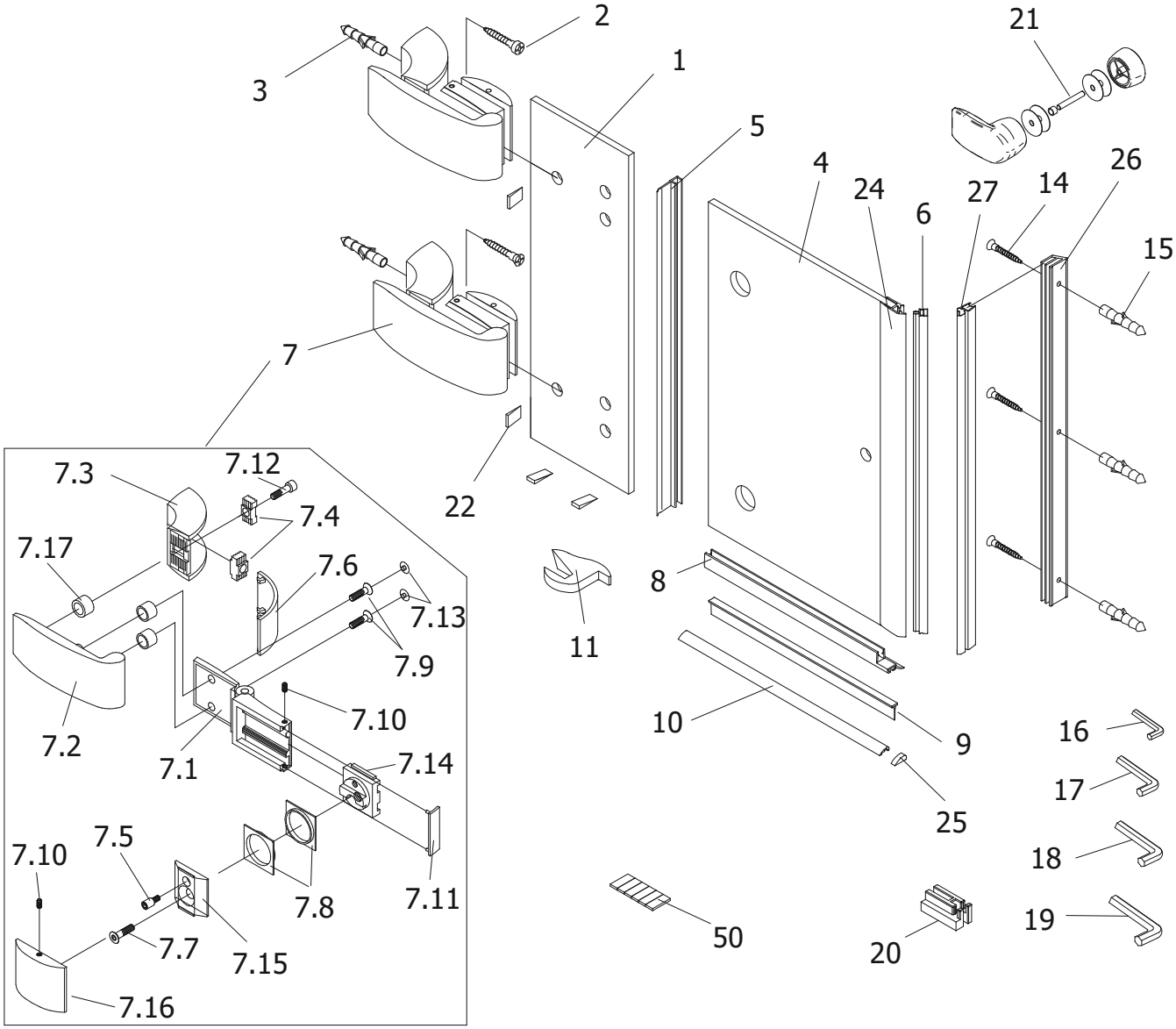

Pos.				
1	1 x Festes Element			
2*	2 x Linsen-Blechschraube 6,3 x 80 mm			
3*	2 x Dübel S8			
4	1 x Tür			
5	1 x Dichtprofil	E 76065		19,95 €
6	1 x Magnetprofil	E 76056-1		27,98 €
7	2 x Scharnier komplett	E 76290	Stück	205,00 €
7.1	2 x Gelenk Seitenwand			
7.2	2 x Abdeckblende außen			
7.3	2 x Brücke Festteil			
7.4	4 x Verriegelungsstein			
7.5	2 x Schraube M5 Fassete			
7.6	2 x Blende Festteil K Scharnier			
7.7	2 x Senkkopfschraube M8 x 20 mm			
7.8	4 x Dichtung Tür			
7.9	4 x Senkkopfschraube M6 x 14 mm			
7.10	2 x Gewindestift M4 x 5 mm			
7.11	2 x Kappe Tür			
7.12	2 x Zylinderschraube M6 x 20 mm			
7.13	4 x Kappe für Senkkopfschraube (Innensechs.)			
7.14	2 x Verstellung Türscheibe			
7.15	2 x Innere Aufnahme Türscheibe			
7.16	2 x Abdeckkappe f. Aufnahme Türsch.			
7.17	6 x Schlauch			

8	1 x Wasserabweisprofil (inkl. Pos.9) 1 x rechts / 1 x links	E 76058	Stück	34,95 €
9	1 x Einschubdichtung	E 76067		11,95 €
10	1 x Wasserleiste (inkl. Pos. 11, 25)	E 76050		34,95 €
11	2 x Endkappe für Wasserleiste			
14*	3 x Senkkopfschraube 3,5 x 50 mm			
15*	3 x Dübel Ø 6 mm			
16*	1 x Innensechskantschlüssel SW2			
17*	1 x Innensechskantschlüssel SW3			
18*	1 x Innensechskantschlüssel SW4			
19*	1 x Innensechskantschlüssel SW5			
20	2 x Montagehilfe	E 76201	Set	7,50 €
21	1 x Griff komplett	E 76140	Satz	29,95 €
22	4 x Unterlegkeil			
24	1 x Magnetaufnahmeprofil	E 76235		59,95 €
25	1 x Endkappe, 1 x links/1 x rechts			
26	1 x Magnetaufnahmeprofil Wand	E 76236		59,95 €
27	1 x Magnetprofil	E 76055-1		27,98 €
50	1 x Klebestreifen (6 Stk)			
*	Schrauben und Abdeckkappenset	E 76200		35,95 €