APERTO | Drehtür pendelbar an Nebenteil in Nische

Artikel-Nr. 2801075 / 2801080 / 2801090 / 2801100 / 2801120 / 2801500

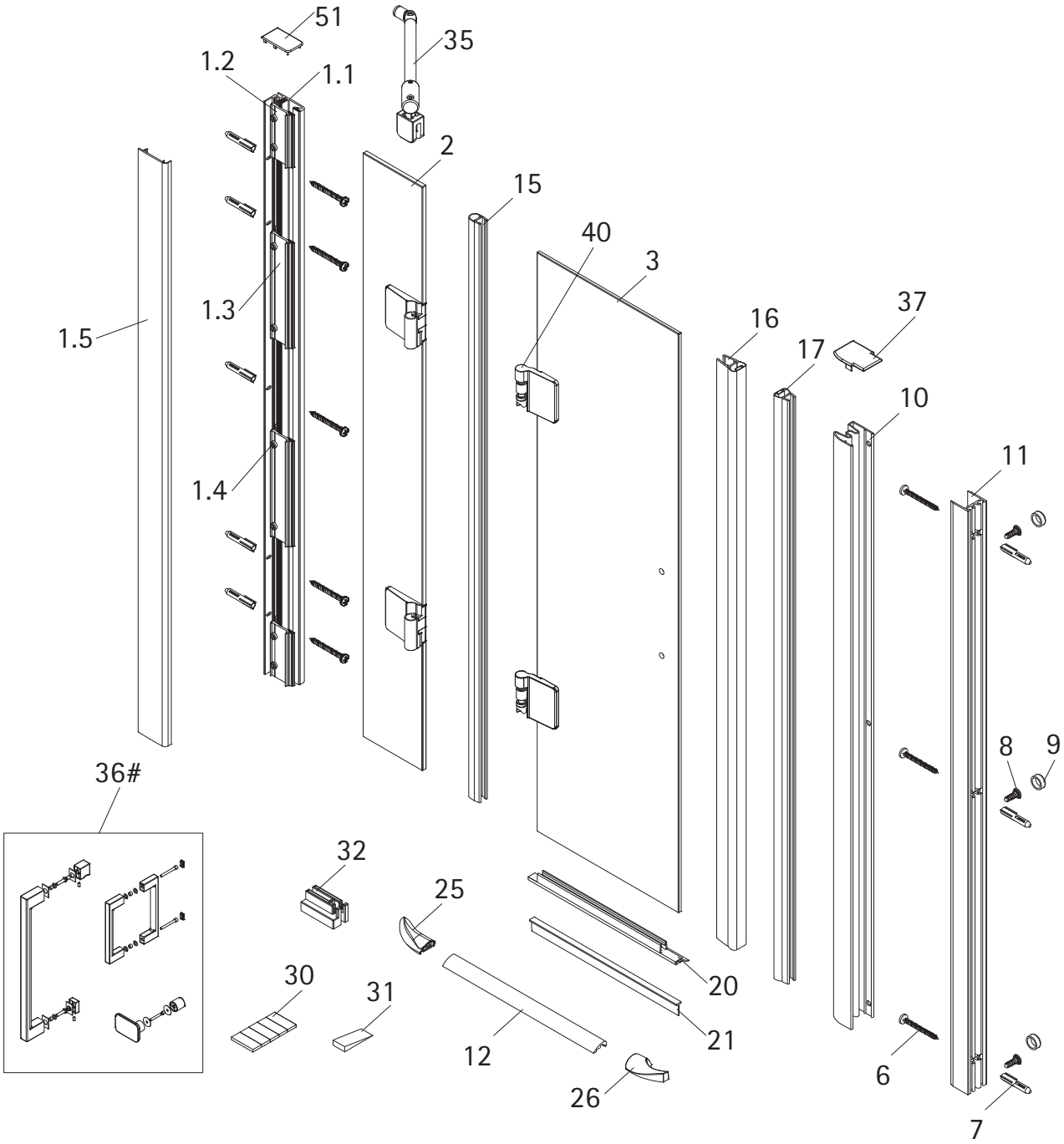

Abb.: Anschlag links

Unverbindliche Preisempfehlung in € (zzgl. MwSt.)

Pos.		Bezeichnung	Ersatzteil-Nr.		Preis
1.1	1x	Wandanschlussprofil geklemmt	E100248-2	Stück	76,00 €
1.2	2x	Klemmprofil (90 mm), (inkl. Pos. 1.4)	E100250-2	Set pro Seite	56,00 €
1.3	2x	Klemmprofil (180 mm), (inkl. Pos. 1.4)			
1.4	8x	Zylinderschraube M6 x 18 mm			
1.5	1x	Clipsprofil	E100249-2	Stück	36,00 €
2	1x	Nebenteil			
3	1x	Türscheibe			
6*	8x	Blechschraube 4,2 x 45 mm			
7*	8x	Dübel S6			
8*	3x	Blechschraube 3,5 x 9,5 mm			
9*	3x	Schraubenabdeckung			
10	1x	Magnetaufnahmeprofil	E75236	Stück	66,95 €
11	1x	Wandanschlußprofil	E75244	Stück	86,95 €
12	1x	Wasserleiste (1.000 mm)	E100050	Stück	30,00 €
15	1x	O-Dichtprofil	E100078-6-1	Stück	24,95 €
16	1x	Magnet 90°	E100056-6Alu-1	Set	54,95 €
17	1x	Magnet 90°			
20	1x	Wasserabweisprofil (1.000 mm)	E100058-6	Stück	18,00 €

Pos.		Bezeichnung	Ersatzteil-Nr.		Preis
21	1x	Einschubdichtung (1.000 mm)	E100067-145-10	Stück	14,95 €
25	1x	Wasserleistenendkappe	E100211-21	Set	9,95 €
26	1x	Wasserleistenendkappe			
30	1x	Klebestreifen			
31	1x	Silikonkeile (6 Stück)	E100203	Set	16,95 €
32	2x	Montagehilfe	E75201	Set	10,50 €
35	1x	Stabilisationsbügel, komplett (1220 mm)	E100320		46,95 €
36#	1x	Bügelgriff eckig	E100140-59		82,95 €
	1x	Stangengriff eckig	E100140-35		101,95 €
	1x	Knopfgriff Soft Cube	E100140-20		32,95 €
37	1x	Abdeckkappe (inkl. Pos. 51)	E75205-2	Set	11,95 €
40	2x	Scharnier, Anschlag links	E100290-L-37	Stück	182,00 €
	2x	Scharnier, Anschlag rechts	E100290-R-37	Stück	182,00 €
40.6	4x	Abdeckkappe Scharnier	E100217-1	Set	22,95 €
51	1x	Abdeckkappe			
		*Schrauben- und Abdeckkappenset	E75200-2		16,95 €
		# optional			