SOLIDA | Schiebetür Nische, 2-teilig (bodenfrei)

Artikel-Nr. 1522120 / 1522140 / 1522160 / 1522500

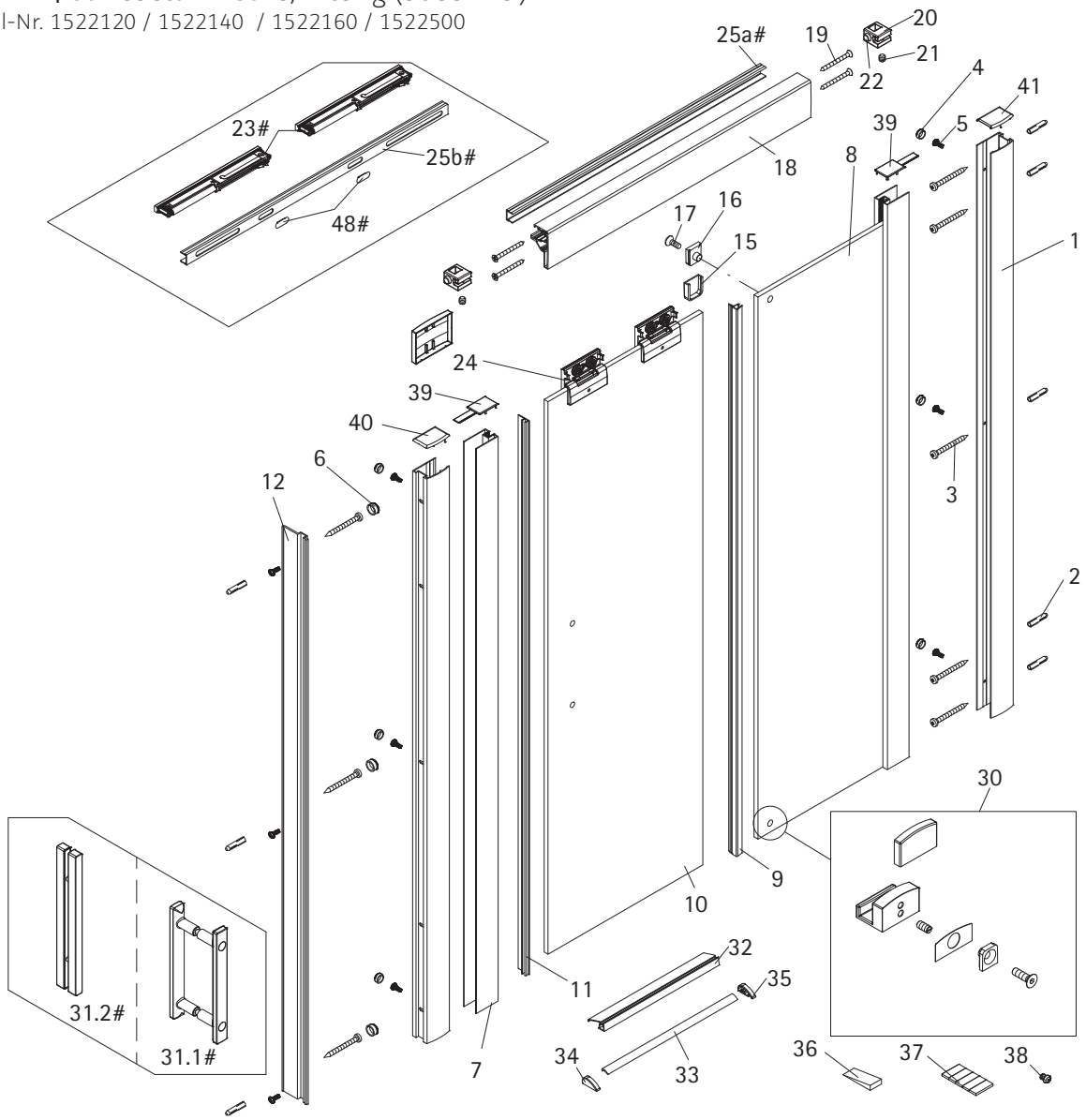

Abb.: Festelement rechts

Unverbindliche Preisempfehlung in € (zzgl. MwSt.)

Pos.		Bezeichnung	Ersatzteil-Nr.		Preis
1	2x	Wandanschlussprofil	E57230	Stück	91,10 €
2*	8x	Dübel S6			
3*	8x	Schraube 4,2 x 45 mm			
4*	6x	Abdeckkappe für Kappenkopfschraube			
5*	9x	Kappenkopfschraube 3,5 x 9,5 mm			
6	3x	Abdeckkappe für Schraube 4,2 x 45 mm			
7	1x	Seitenwandprofil	E57231	Stück	91,10 €
8	1x	Festteilscheibe			
9	1x	Dichtung vertikal	E57065	Stück	26,10 €
10	1x	Türscheibe			
11#	1x	Einsteckdichtung für Softclose	E100066-8	Stück	26,10 €
11	1x	Einsteckdichtung ohne Softclose	E100066-8-1	Stück	26,10 €
12	1x	Wandanschlussprofil Nische	E57244	Stück	80,60 €
15	1x	Blende für Gegenplatte			
16	1x	Gegenplatte	E57262	Set	20,90 €
17	1x	Schraube 4,8 x 16 mm			
18	1x	Rahmenoberprofil	E57240	Stück	70,20 €
19*	4x	Schraube 3,5 x 45 mm			
20	2x	Anschlag			
21	2x	Gewindestift M5 x 5 mm	E57225-2	Set	29,30 €
22	4x	Gummipuffer			

Pos.		Bezeichnung	Ersatzteil-Nr.		Preis
23#	2x	Zylinder Anschlagsdämpfer	E57226	Stück	71,30 €
24	2x	Laufwagen komplett	E57260-2	Stück	30,30 €
25a#	1x	Abdeckblende ohne Softclose	E57249-1	Stück	48,20 €
25b#	1x	Abdeckblende für Softclose (gestanzt)	E57251-1	Stück	54,40 €
30	1x	Türführung komplett	E57282	Set	76,50 €
31.1#	1x	Stangengriff	E100140-39	Stück	86,90 €
31.2#	1x	Riegelgriff	E100140-31	Stück	86,90 €
32	1x	Wasserabweisprofil (1.000 mm)	E100058-8-1	Stück	41,90 €
33	1x	Wasserleiste (1.000 mm) (inkl. Pos. 37)	E100050	Stück	31,40 €
34	1x	Wasserleistenendkappe	E100211-17	Set	10,40 €
35	1x	Wasserleistenendkappe			
36	1x	Silikonkeile (6 Stück)	E100203	Set	17,80 €
37	1x	Klebestreifen			
38	1x	Gummistopfen			
39	2x	Abdeckkappen	E57205-2	Set	12,50 €
40	1x	Abdeckkappe links			
41	1x	Abdeckkappe rechts			
48#	2x	Abdeckkappe (für Pos. 25b)			
		* Montagezubehör	E57200-2		17,80 €
		# optional			

Geben Sie bei farbigen Ersatzteilen den Farbcode mit an: 01 - Alu Silber-matt | 41 - Chrom
Beispiel: E100050-41