PREMIUM SOFTCUBE | Drehtür pendelbar an Nebenteil mit Seitenwand

Artikel-Nr. 68004075 / 68004080 / 68004090 / 68004100 / 68004120 / 68304075 / 68304080 / 68304090 / 68304100 / 68004500 / 68304500

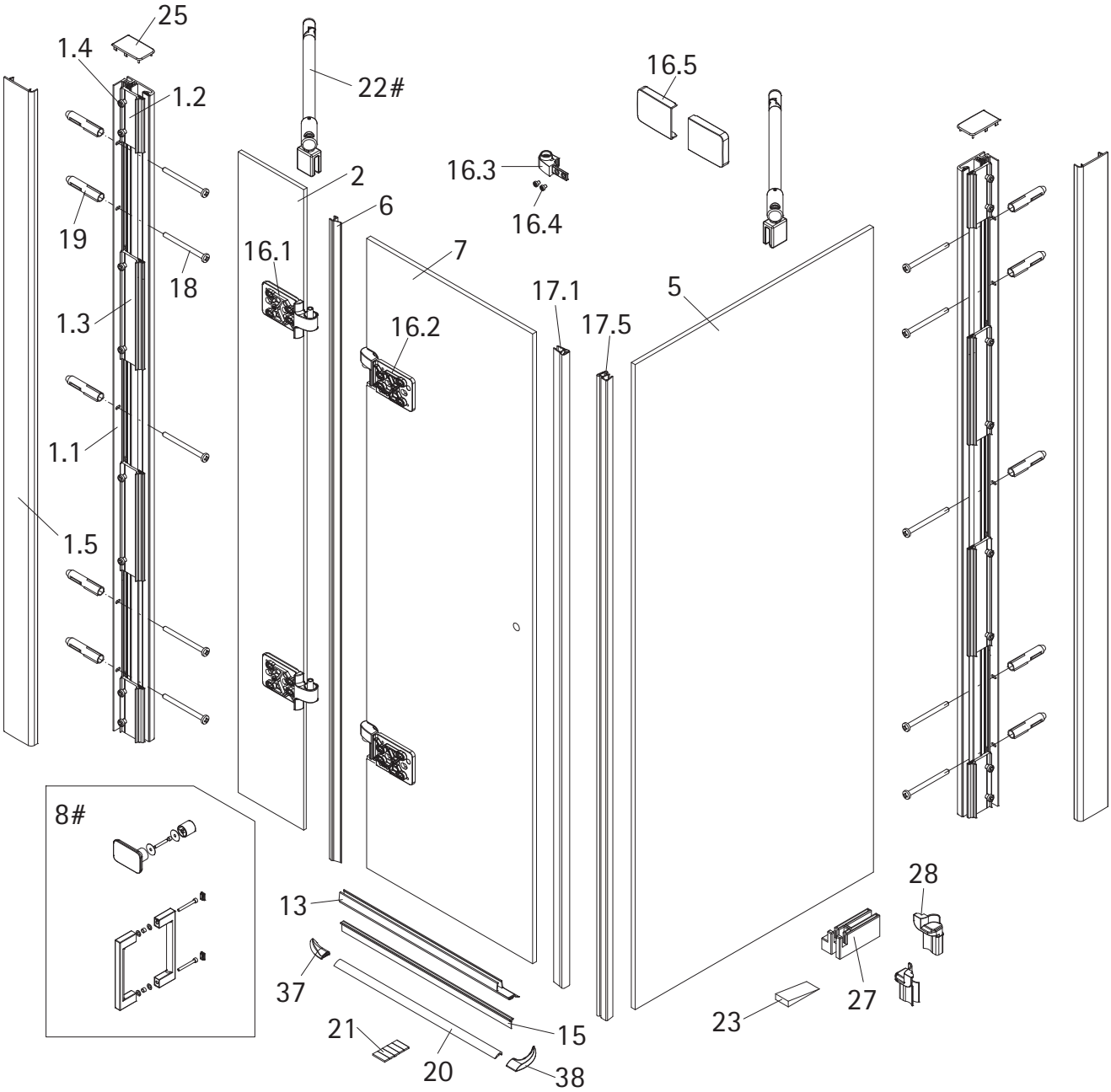

Abb.: Anschlag links

Unverbindliche Preisempfehlung in € (zzgl. MwSt.)

Pos.		Bezeichnung	Ersatzteil-Nr.		Preis
1.1	2x	Wandanschlussprofil	E100248-2	Stück	76,00 €
1.2	4x	Klemmprofil (90 mm), (inkl. Pos. 1.4)	E100250-2	Set pro Seite	56,00 €
1.3	4x	Klemmprofil (180 mm), (inkl. Pos. 1.4)			
1.4	16x	Zylinderschraube M6 x 18 mm			
1.5	2x	Clipsprofil	E100249-2	Stück	36,00 €
2	1x	Seitenwand			
5	1x	Seitenwand			
6	1x	Dichtung vertikal	E100065-6	Stück	24,95 €
7	1x	Tür			
8 #	1x	Knopfgriff Softcube	E100140-20	Stück	32,95 €
	1x	Bügelgriff eckig	E100140-59	Stück	82,95 €
13	1x	Wasserabweisprofil (1.000 mm)	E100058-6	Stück	23,00 €
15	1x	Einschubdichtung (1.000 mm)	E100067-145-10	Stück	14,95 €
16	2x	Scharnier komplett,links	E100290-L-34-6	Stück	102,00 €
	2x	Scharnier komplett, rechts	E100290-R-34-6	Stück	102,00 €
16.1	2x	Scharnier Festteil			
16.2	2x	Scharnier Türteil			
16.3	2x	Aushebesicherung			
16.4	4x	Zylinderschraube M4 x 5 mm			

Pos.		Bezeichnung	Ersatzteil-Nr.		Preis
16.5	4x	Blende Pendeltürscharnier, Softcube	E100293-34	Stück	20,95 €
16.9	4x	Abdeckkappe Scharnier	E100217-2	Set	22,95 €
17.1	1x	Magnet 90°	E100060-6	Set	54,95 €
17.5	1x	Magnet 270°			
18*	10x	Linsen-Blechkopfschraube 4,2 x 45 mm			
19*	10x	Dübel S6			
20	1x	Wasserleiste (1.000 mm)	E100050	Stück	30,00 €
21*	1x	Klebestreifen			
22	1x	Stabilisationsbügel komplett (1.220 mm)	E 100320		46,95 €
23	1x	Silikonkeile (6 Stück)	E79203	Set	16,95 €
25	2x	Abdeckkappe	E79205-2	Set	11,95 €
27	2x	Montagehilfe	E79201	Set	10,50 €
28*	2x	Scheibenschutz			
37	1x	Wasserleistenendkappe, 180°	E100211-7	Set	9,95 €
38	1x	Wasserleistenendkappe, 90°			
		* Schrauben- und Abdeckkappenset	E79200-2		16,95 €
		# optional			