BADEWANNENAUFSATZ EXKLUSIV | 1-teilig inkl. Handtuchhalter

Artikel-Nr. 406175

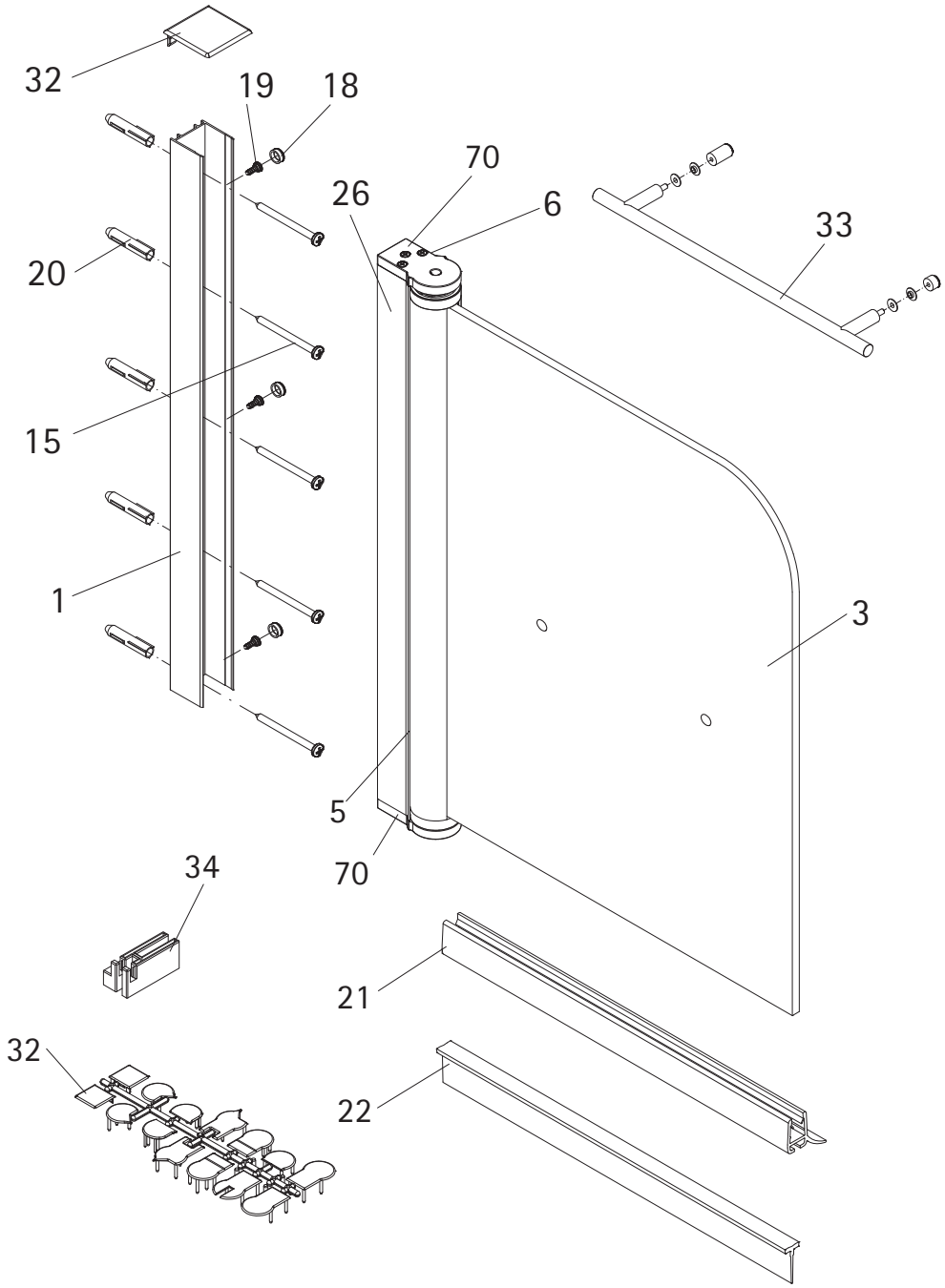

Abb.: Anschlag links

Unverbindliche Preisempfehlung in € (zzgl. MwSt.)

Pos.		Bezeichnung	Ersatzteil-Nr.		Preis
1	1x	Wandanschlussprofil	E85230	Stück	86,95 €
3	1x	Tür			
5	1x	Innendichtung (vormontiert)	E100170	Stück	24,95 €
6	1x	Außendichtung (vormontiert)	E100166	Stück	24,95 €
15*	5x	Linsen-Blechkopfschraube 4,2 x 45 mm			
18*	3x	Abdeckkappe für Kappenschraube			
19*	3x	Kappenschraube 3,5 x 9,5 mm			
20*	5x	Dübel S6			

Pos.		Bezeichnung	Ersatzteil-Nr.		Preis
21	1x	Wasserabweisprofil (1.000 mm)	E100058-6	Stück	23,00 €
22	1x	Einschubdichtung (1.000 mm)	E100067-185-10	Stück	14,95 €
26	1x	Seitenprofil	E85231	Stück	86,95 €
32	1x	Abdeckkappenset	E85205-2	Set	11,95 €
33	1x	Stangengriff groß	E100140-6	Stück	82,95 €
34	2x	Montagehilfe	E85201	Set	10,50 €
70	1x	Drehlager oben / unten	E100082-1	Set	31,95 €
		* Schrauben- und Abdeckkappenset	E85200-2		16,95 €