ATELIER PLAN PUR | Schiebetür Classic Nische, 2-teilig (vormals Atelier Pur)

Artikel-Nr. AP.30

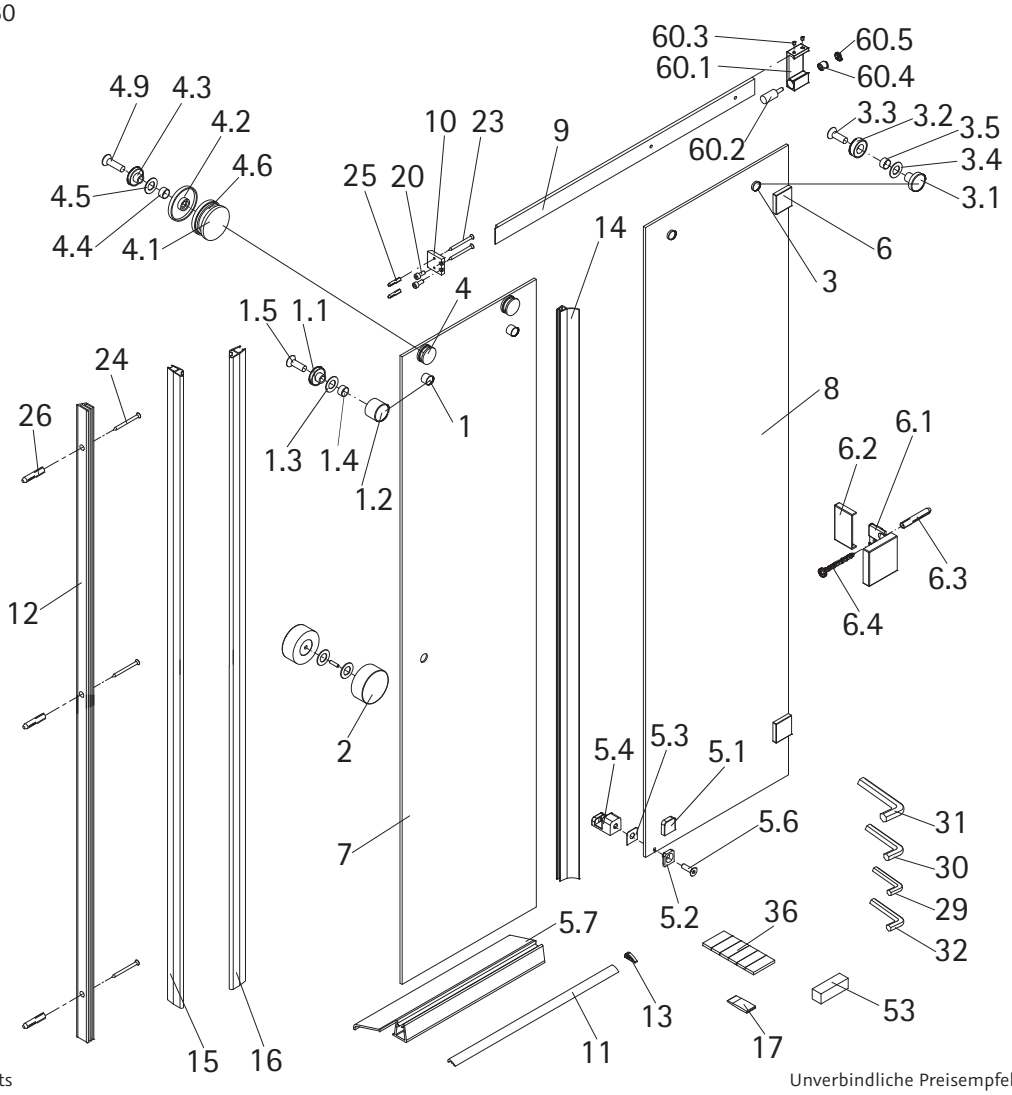

Abb.: Anschlag rechts

Unverbindliche Preisempfehlung in € (zzgl. MwSt.)

Pos.		Bezeichnung	Ersatzteil-Nr.		Preis
1	2 x	Rollengegenhalter, komplett	E77262	Stück	37,95 €
1.1	2 x	Gegenstück			
1.2	2 x	Ring unten			
1.3	2 x	Scheibe für Gegenstück			
1.4	2 x	Schutzschlauch			
1.5	2 x	Senkschraube M8 x 25 mm			
2	1 x	Knopfgriff	E100140-12	Stück	32,95 €
3	2 x	Laufschienenbefestigung, komplett	E77222	Stück	28,95 €
3.1	3 x	Knopf			
3.2	2 x	Ring			
3.3	2 x	Senkschraube M8 x 25 mm			
3.4	2 x	Scheibe für Laufschienenbefestigung			
3.5	2 x	Schutzschlauch			
4	2 x	Rolle, komplett	E77261	Set	121,95 €
4.1	2 x	Blende außen			
4.2	2 x	Blende innen			
4.3	2 x	Gegenstück			
4.4	2 x	Schutzschlauch			
4.5	2 x	Scheibe für Gegenstück			
4.6	2 x	Rolle			
4.9	2 x	Senkschraube M6 x 25 mm			
5	1 x	Türführung, komplett	E100280	Set	72,95 €
5.1	1 x	Blende			
5.2	1 x	Gegenplatte			
5.3	1 x	Schutzfolie			
5.4	1 x	Türführung			
5.6	1 x	Senkkopfschraube M6 x 20 mm			
5.7	1 x	Wasserabweisprofil (1.000 mm)	E100058-8-1	Stück	39,95 €
6	2 x	Winkel Glas Wand, komplett	E100315-1	Stück	86,00 €
6.1	2 x	Winkel			
6.2	2 x	Blende			
6.3	2 x	Dübel S8			
6.4	2 x	Linsenblechschraube 4,8 x 60 mm			

Pos.		Bezeichnung	Ersatzteil-Nr.		Preis
7	1 x	Türscheibe			
8	1 x	Festelement			
9	1 x	Laufschiene	E77305	Stück	127,00 €
10	1 x	Befestigungsteil	E77306	Stück	66,00 €
11	1 x	Wasserleiste (1.000 mm)	E100050	Stück	30,00 €
12	1 x	Wand Magnet Profil	E100236	Stück	66,95 €
13	2 x	Wasserleistenendkappe	E100211-17	Set	9,95 €
14	1 x	Streifdichtung	E100057-3	Stück	24,95 €
15	1 x	Magnetdichtung 45°, kleine Öffnung	E100053-90	Set	54,95 €
16	1 x	Magnetdichtung 45°, große Öffnung			
17*	1 x	Silikonkeile (6 Stück)	E100203	Set	16,95 €
20*	2 x	Zylinderschraube M5 x 12 mm			
23*	2 x	Linsensenkschraube 4,8 x 60 mm			
24*	3 x	Senkblechschraube 3,5 x 45 mm			
25*	2 x	Dübel S8			
26*	3 x	Dübel S6			
29*	1 x	Innensechskantschlüssel SW 2,5			
30*	1 x	Innensechskantschlüssel SW 4			
31*	1 x	Innensechskantschlüssel SW 5			
32*	1 x	Innensechskantschlüssel SW 3			
36*	1 x	Klebestreifen			
53	2 x	Montagehilfe	E77201	Set	10,50 €
60	1 x	Verschiebbarer Anschlag, komplett	E77302	Stück	96,00 €
60.1	1 x	Anschlagklammer			
60.2	1 x	Gummipuffer			
60.3	2 x	Gewindestift M5 x 5 mm			
60.4	1 x	Kontermutter M6			
60.5	1 x	Abdeckkappe			
	*	Schrauben und Abdeckkappeset	E77200-2		16,95 €