FAVORIT NOVA | Pendeltür Nische

Artikel-Nr. 137075 / 137080 / 137090 / 137100 / 137500

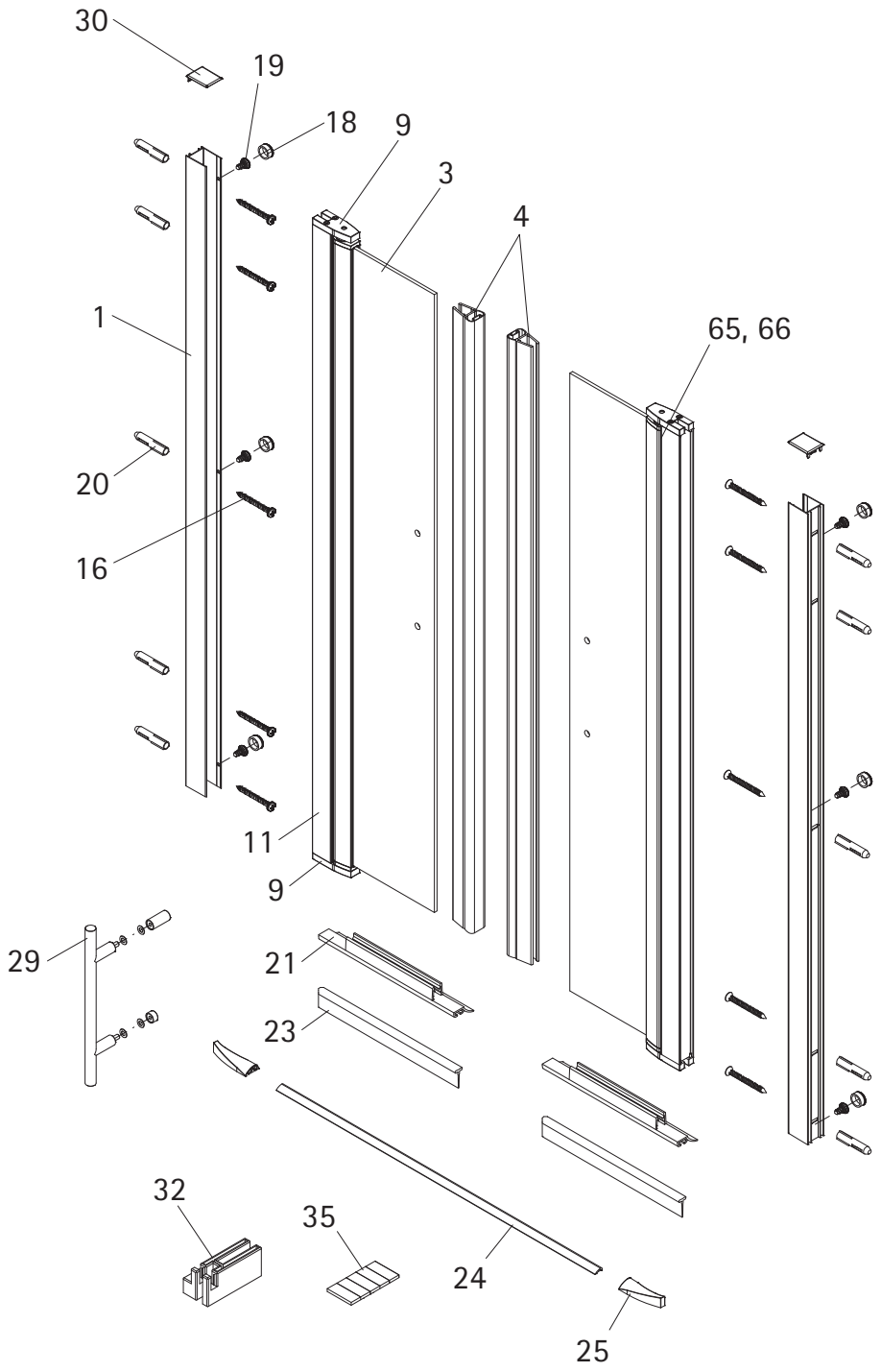

Unverbindliche Preisempfehlung in € (zzgl. MwSt.)

Pos.		Bezeichnung	Ersatzteil-Nr.		Preis
1	2x	Wandanschlussprofil	E54230	Stück	86,95 €
3	2x	Türscheibe			
4	2x	Magnetprofil 90°	E100056-5	Set	54,95 €
9	2x	Drehlager, oben/unten	E54080	Set pro Seite	31,95 €
11	2x	Seitenprofil	E54231	Stück	86,95 €
16*	10x	Blechschraube 4,2 x 45 mm			
18*	6x	Abdeckkappe			
19*	6x	Blechschraube mit Kappenkopf 3,5 x 6,5 mm			
20*	10x	Dübel S6			
21	2x	Wasserabweisprofil (1.000 mm)	E100058-5	Stück	23,00 €
23	2x	Einschubdichtung (1.000 mm)	E100067-145-10	Stück	14,95 €

Pos.		Bezeichnung	Ersatzteil-Nr.		Preis
24	1x	Wasserleiste (1.000 mm)	E100050	Stück	30,00 €
25	2x	Wasserleistensendkappe	E100211-13	Set	9,95 €
29	2x	Stangengriff, komplett	E100140-7	Stück	32,95 €
30	2x	Abdeckkappe	E54205-2	Set	11,95 €
32	4x	Montagehilfe	E54201	Set	10,50 €
35*	1x	Klebestreifen			
65	2x	Zwischendichtung (vormontiert)	E54070	Stück	24,95 €
66	4x	Bürstendichtung (vormontiert)	E100170	Stück	24,95 €
		* Schrauben- und Abdeckkappenset	E54200-2		16,95 €