EXKLUSIV | Pendeltür mit Seitenwand inkl. Handtuchhalter

Artikel-Nr. 410075 / 410080 / 410090 / 410100 / 440075 / 440080 / 440090 / 440100 / 410500 / 440500

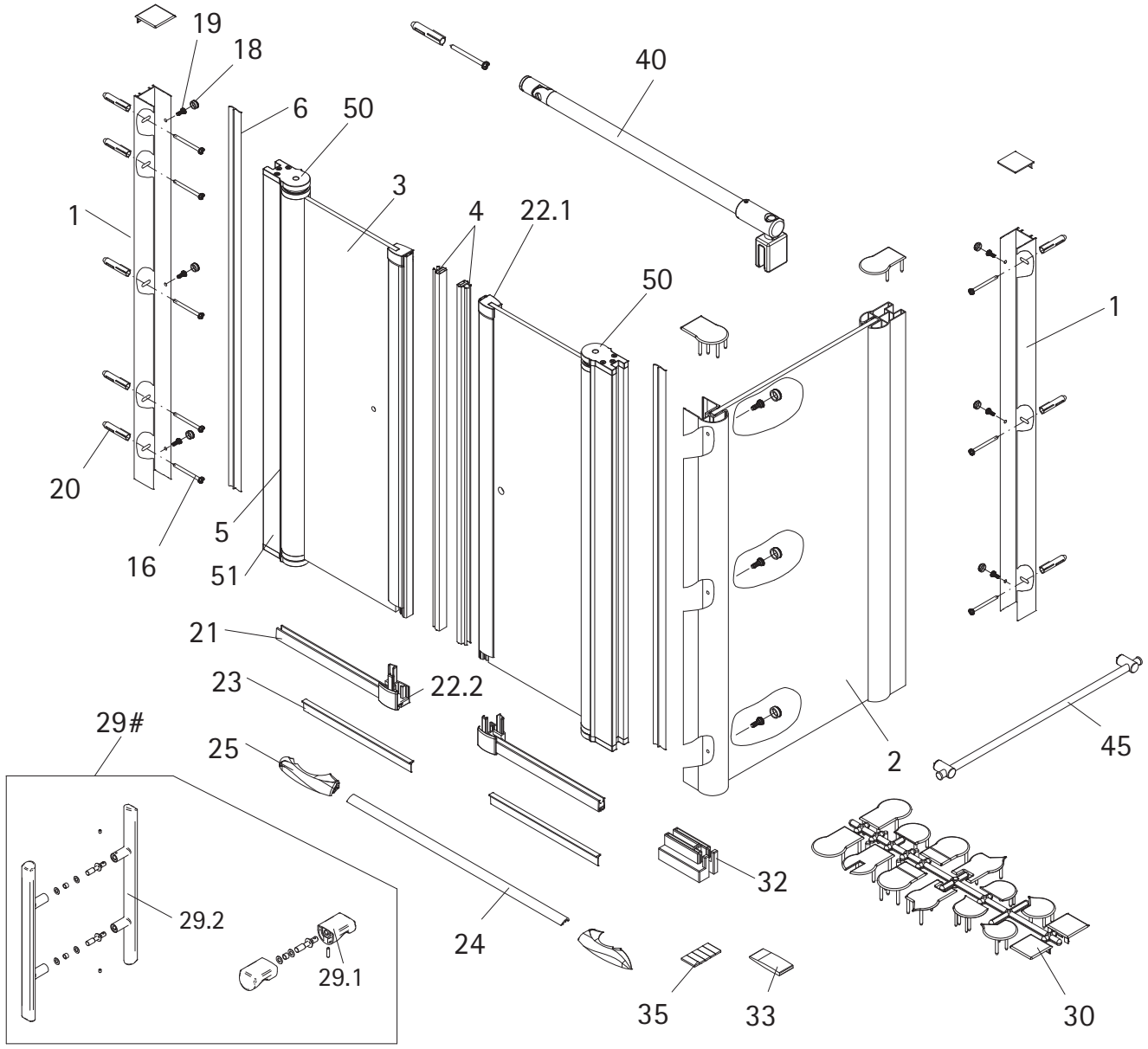

Abb.: Seitenwand rechts

Unverbindliche Preisempfehlung in € (zzgl. MwSt.)

Pos.		Bezeichnung	Ersatzteil-Nr.		Preis
1	2x	Wandanschlussprofil	E85230	Stück	86,95 €
2	1x	Seitenwand			
3	2x	Tür			
4	2x	Magnet	E85056-2	Paar	54,95 €
5	2x	Innendichtung (vormontiert)	E100170	Stück	24,95 €
6	2x	Aussendichtung (vormontiert)	E100166	Stück	24,95 €
16*	8x	Linsen-Blechschraube 4,2 x 45 mm			
18*	9x	Abdeckkappe für Kappenschraube			
19*	9x	Kappenschraube 3,5 x 9,5 mm			
20*	8x	Dübel S6			
21#	2x	Wasserabweisprofil (inkl. Pos. 22.2, 23)	E85058-2	Set	44,95 €
21#	2x	Wasserabweisprofil	E85058-1-1	Stück	23,00 €
22.1	2x	Endkappe oben	E85208-O-2	Set	5,95 €
22.2	2x	Endkappe unten	E85208-U-2	Set	5,95 €
23	2x	Einschubdichtung (1.000 mm)	E100067-145-10	Stück	14,95 €
24	1x	Wasserleiste (1.000 mm)	E100050	Stück	30,00 €

Pos.		Bezeichnung	Ersatzteil-Nr.		Preis
25	2x	Wasserleistenendkappe	E100211-5	Set	9,95 €
29#	2x	Türgriff komplett			
29.1#	2x	Knaufgriff mit Mulde	E100140-51	Stück	32,95 €
29.2#	2x	Stangengriff eckig	E100140-56	Stück	101,00 €
30	1x	Abdeckkappenset	E85205-2	Set	11,95 €
32	4x	Montagehilfe	E85201	Set	10,50 €
33	1x	Silikonkeile (6 Stück)	E100203	Set	16,95 €
35	1x	Klebestreifen			
40	1x	Stabilisationsbügel komplett (1.220 mm)	E100320	Stück	46,95 €
45	1x	Handtuchhalter	E85170	Stück	46,95 €
50	2x	Drehlager oben/unten	E100082-1	Set pro Seite	31,95 €
51	2x	Seitenprofil	E85231	Stück	86,95 €
		* Schrauben- und Abdeckkappenset	E85200-2		16,95 €
		# optional			