ATELIER | Drehtür pendelbar mit verkürzter Seitenwand

Gültig bis 02-24

Artikel-Nr. 17705075 / 17705080 / 17705090 / 17705100 / 17705120 / 17915075 / 17915080 / 17915090

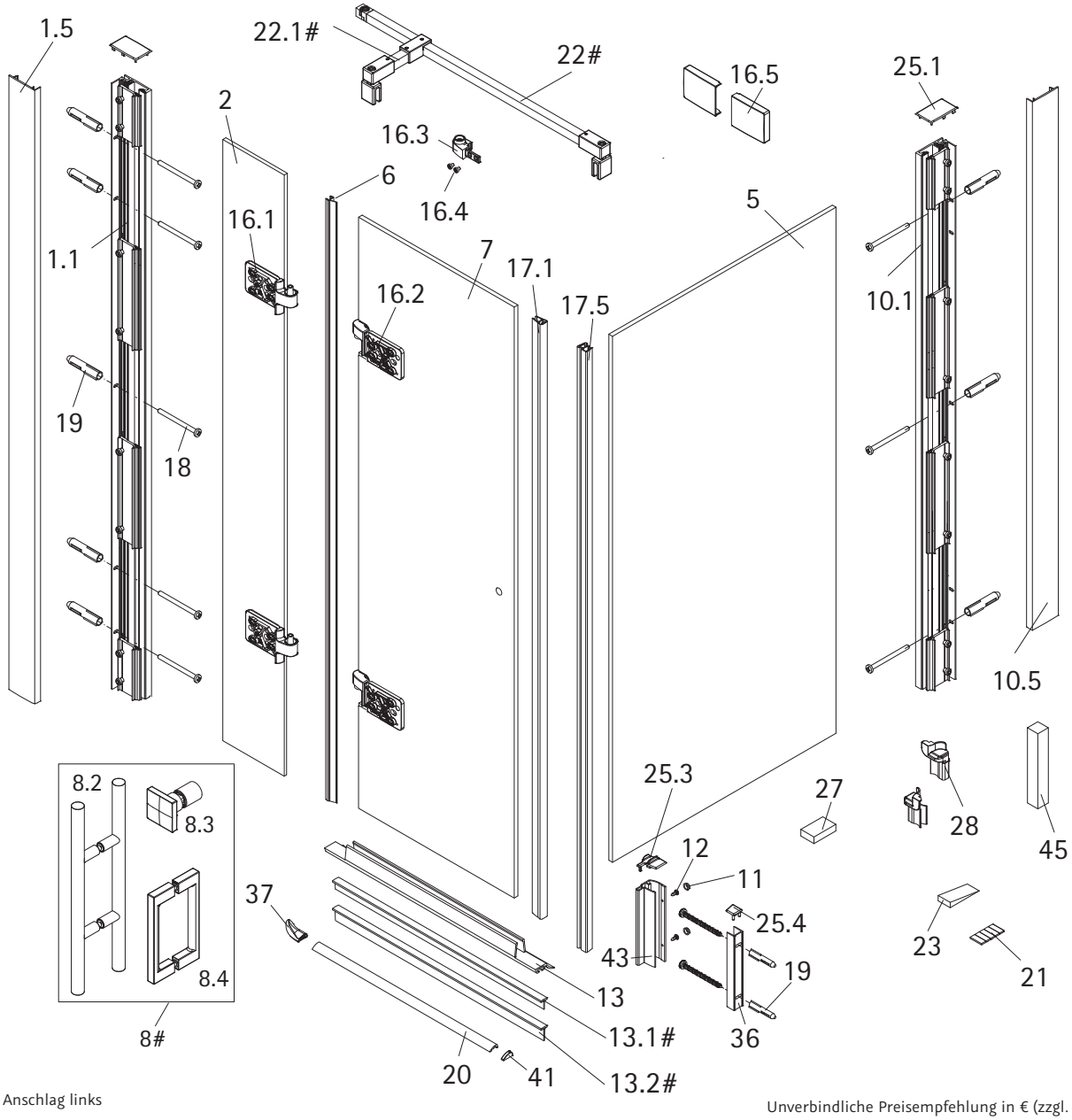

Abb.: Anschlag links

Unverbindliche Preisempfehlung in € (zzgl. MwSt.)

Pos.		Bezeichnung	Ersatzteil-Nr.		Preis
1.1	1 x	Wandanschlussprofil, komplett	E100248-1	Stück	138,30 €
1.5	1 x	Clipsprofil	E100249-1	Stück	37,70 €
2	1 x	Festes Element			
5	1 x	Seitenwand verkürzt			
6	1 x	Dichtung vertikal	E100065-8	Stück	26,10 €
7	1 x	Türscheibe			
8#	1 x	Türgriff			
8.2#	1 x	Stangengriff	E100140-6	Stück	86,90 €
8.3#	1 x	Knopfgriff eckig/rund	E100140-9	Stück	34,50 €
8.4	1 x	Bügelgriff eckig	E100140-59	Stück	86,90 €
10.1	1 x	Wandanschlussprofil, komplett, kurz	E100248-1-S	Stück	163,40 €
10.5	1 x	Clipsprofil, kurz	E100249-1-S	Stück	62,80 €
11*	3 x	Abdeckkappe für Kappenschraube			
12*	3 x	Kappenschraube 3,5 x 9,5 mm			
13	1 x	Wasserabweisprofil (1.000 mm)	E100058-8	Stück	24,10 €
13.1#	1 x	Einschubdichtung (10,5 mm) (1.000 mm)	E100067-105-10	Stück	15,70 €
13.2#	1 x	Einschubdichtung (14,5 mm) (1.000 mm)	E100067-145-10	Stück	15,70 €
16	2 x	Scharnier komplett, rechts (inkl. Pos. 16.5, 16.9)	E100290-R-35-8	Stück	106,90 €
	2 x	Scharnier komplett, links (inkl. Pos. 16.5, 16.9)	E100290-L-35-8	Stück	106,90 €
16.2	2 x	Scharnier Türscheibe			
16.3	2 x	Aushebesicherung			
16.4	4 x	Schrauben M4 x 5 mm			
16.5	4 x	Scharnier Blende, eckig	E100293-35	Stück	22,00 €
16.9	4 x	Abdeckkappe Scharnier (bis Mai 2021)	E100217	Set	24,10 €

Pos.		Bezeichnung	Ersatzteil-Nr.		Preis
16.9	4 x	Abdeckkappe Scharnier (ab Mai 2021)	E100217-2	Set	24,10 €
17.1	1 x	Magnet 90°	E100060-8	Set	57,60 €
17.5	1 x	Magnet 270°			
18*	10 x	Schraube 4,2 x 45 mm			
19*	10 x	Dübel S6			
20	1 x	Wasserleiste (1.000 mm) (inkl. Pos. 21)	E100050	Stück	31,40 €
21	1 x	Klebestreifen			
22#	1 x	Stabilisationsbügel, komplett (1.220 mm)	E100340	Stück	69,20 €
22.1#	1 x	Kreuzverstrebung (300 mm) (Größe => 900 mm)	E100342	Stück	59,70 €
23	1 x	Silikonkeil (6 Stück)	E100203	Set	17,80 €
25.1	2 x	Abdeckkappe (inkl. Pos. 25.3, 25.4)	E78205-2	Set	12,50 €
25.3	1 x	Abdeckkappe			
25.4	1 x	Abdeckkappe			
27	2 x	Montagehilfe	E100201-3	Set	12,60 €
28*	2 x	Scheibenschutz			
36	1 x	Wandanschlussprofil	E100232-S	Stück	104,70 €
37	1 x	Wasserleistenendkappe (inkl. Pos. 41)	E100211-8	Set	10,40 €
41	1 x	Wasserleistenendkappe			
43	1 x	Magnetaufnahmeprofil	E100235	Stück	70,20 €
45	1 x	Montagehilfe	E100201-S	Stück	12,60 €
		* Montagezubehör	E78200-2		17,80 €
		# optional			

Zukünftige Farbänderungen entnehmen Sie bitte dem aktuellen Gesamtkatalog.