Shower & Co! - ADP 100

Art. Nr. Duschpaneel: 1001500 / 1001400

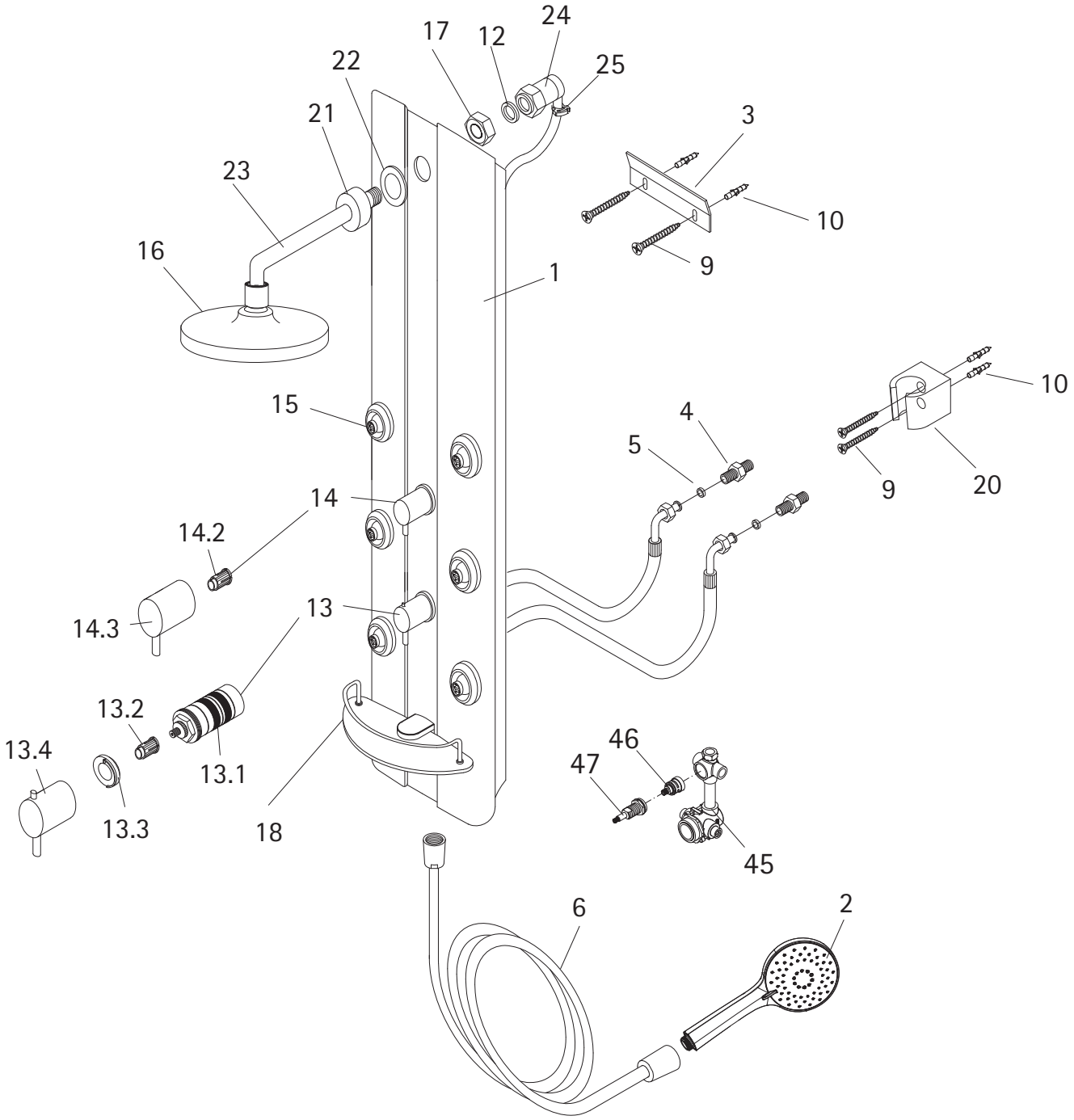

Pos.		Bezeichnung	Ersatzteil-Nr.		Preis
1	1 x	Duschpaneele			
2	1 x	Handbrause	E 98520		auf Anfrage
3*	1 x	Aufhängeprofil			
4	2 x	Doppelnippel G1/2	E 98511	Stück	17,95 €
5	2 x	Quelldichtung (rot)			
6	1 x	Brauseschlauch silber, 1,5 m	E 98515		19,95 €
9*	2 x	Linsensenk-Blechschraube 4,2 x 45 mm			
10*	4 x	Dübel S6			
12*	1 x	Dichtring			
13	1 x	Thermostat komplett			
13.1	1 x	Thermostat Kartusche			
13.2	1 x	Mitnehmer Thermostat	E 98541		99,00 €
13.3	1 x	Verbrühschutz			
13.4	1 x	Thermostat Griff	E 98560		59,00

Pos.		Bezeichnung	Ersatzteil-Nr.		Preis
14	1 x	Mehrwege Absperrventil			
14.2	1 x	Mitnehmer	E 98554		59,00 €
14.3	1 x	Absperrventil Griff			
15	6 x	Massagedüse komplett	E 98525	Stück	49,95 €
16	1 x	Tellerkopfbrause	E 98521		auf Anfrage
17*	1 x	Mutter			
18	1 x	Ablage komplett	E 98518		59,95 €
20	1 x	Handbrausehalter	E 98522		13,95 €
21	1 x	Blende Rohr zur Kopfbrause			
22	1 x	Schutzring	E 98505		69,00 €
23	1 x	Rohr Kopfbrause			
24	1 x	Drehbares Eckstück	E 98529		17,95 €
25*	1 x	Klemmschelle			
45	1 x	Armaturblock komplett (inkl.Pos 45, 47)	E 98547-1	Set	198,00 €
46	1 x	Umstellerkartusche	E 98547		59,00 €
47	1 x	Adapter	E 98588		59,00 €
		*Montagezubehör	E 98500		35,95 €

unverbindliche Preisempfehlung in € (zzgl. MwSt.)